658149

SCHWAIGER®

Bluetooth®

D **BEDIENUNGSANLEITUNG UND SICHERHEITSHINWEISE**
HYBRID HI-FI LAUTSPRECHERSYSTEM MIT VAKUUM RÖHRENVERSTÄRKER

GB **OPERATING AND SAFETY INSTRUCTIONS**
HYBRID HI-FI SPEAKER SYSTEM WITH VACUUM TUBE AMPLIFIER

F **MODE D'EMPLOI ET CONSIGNES DE SÉCURITÉ**
SYSTÈME DE HAUT-PARLEURS HI-FI HYBRIDE AVEC AMPLIFICATEUR À TUBES À VIDE

I **ISTRUZIONI PER L'USO E AVVERTENZE DI SICUREZZA**
SISTEMA IBRIDO DI ALTOPARLANTI HI-FI CON AMPLIFICATORE A VALVOLE

E **MANUAL DE INSTRUCCIONES E INDICACIONES DE SEGURIDAD**
SISTEMA HÍBRIDO DE ALTAVOCES HI-FI CON AMPLIFICADOR DE VÁLVULAS DE VACÍO

NL **BEDIENINGSHANDLEIDING EN VEILIGHEIDSINSTRUCTIES**
HYBRIDE HIFI LUIDSPREKERSYSTEEM MET VACUÜMBUIZENVERSTERKER

PL **INSTRUKCJA OBSŁUGI I INSTRUKCJE BEZPIECZEŃSTWA**
HYBRYDOWY ZESTAW GŁOŚNIKOWY HI-FI ZE WZMACNIACZEM PRÓŻNIOWYM

ALLGEMEINES

Bedienungsanleitung lesen und aufbewahren.

Herzlichen Glückwunsch und vielen Dank für den Kauf dieses Schwaiger Produktes. Diese Bedienungsanleitung gehört zu diesem Produkt. Sie enthält wichtige Informationen zur Inbetriebnahme und Handhabung.

Diese Bedienungsanleitung soll Sie beim Umgang mit dem Produkt unterstützen. Lesen Sie die Gebrauchsanweisung sorgfältig durch. Bewahren Sie die Anleitung während der gesamten Lebensdauer des Produktes auf und geben Sie diese an nachfolgende Benutzer oder Besitzer weiter. Bitte prüfen Sie den Packungsinhalt auf Vollständigkeit und stellen Sie sicher, dass keine fehlerhaften oder beschädigten Teile enthalten sind.

Bestimmungsgemäßer Gebrauch

Das Produkt ist ausschließlich zur Wiedergabe von Audiosignalen, die kabellos via Bluetooth® von einem Quellgerät zugespielt oder über den AUX-, USB- oder Phono-Anschluss übertragen werden, konzipiert.

Das Produkt ist ausschließlich für den Privatgebrauch bestimmt und nicht für den gewerblichen Bereich geeignet.

Verwenden Sie das Produkt nur wie in dieser Bedienungsanleitung beschrieben. Jede andere Verwendung gilt als nicht bestimmungsgemäß und kann zu Sachschäden führen.

LIEFERUMFANG

Geräteübersicht

A) Frontansicht

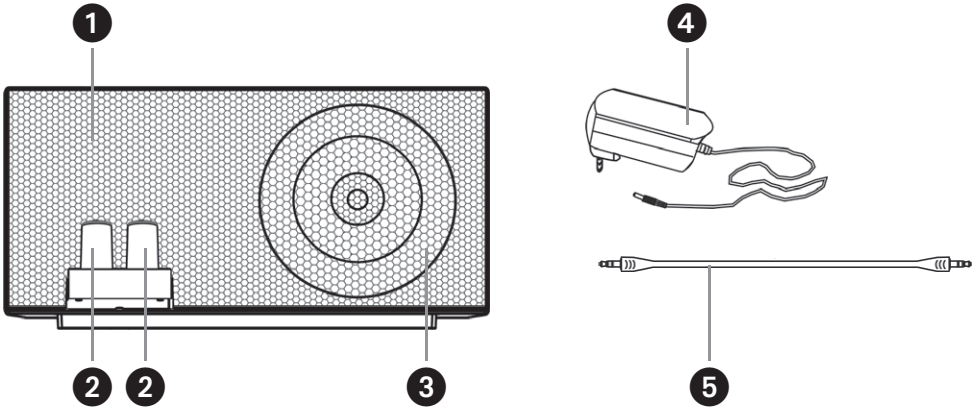

B) Rückansicht

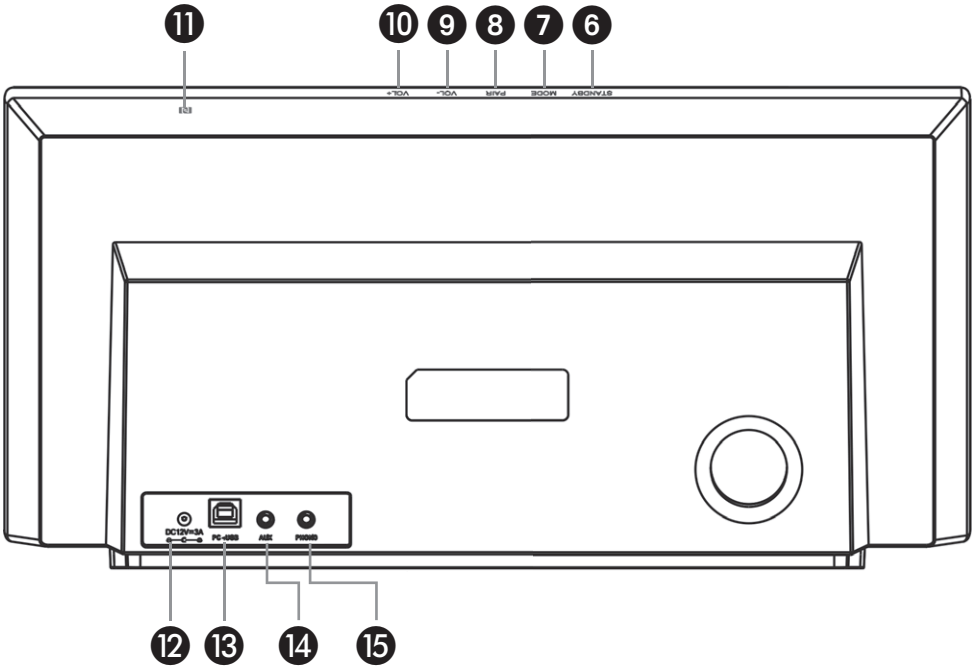

TASTEN & KOMPONENTEN

1	Hi-Fi Lautsprechersystem
2	Vakuum Röhrenverstärker
3	Status LED
4	Netzteil
5	3,5 mm Klinkenkabel

6	Taste Standby
7	Taste Modus
8	Taste Bluetooth®
9	Volume -
10	Volume +
11	NFC Schnittstelle
12	DC Buchse
13	PC-USB Buchse
14	AUX Eingang
15	Phono-Eingang

ALLGEMEINE SICHERHEITS- UND WARNHINWEISE

⚠ *WARNUNG!*

STROMSCHLAGGEFAHR!

Fehlerhafte Elektroinstallation oder zu hohe Netzspannung können zu elektrischem Stromschlag führen.

- Betreiben Sie das Produkt nicht, wenn es sichtbare Schäden aufweist oder das Netzkabel defekt ist.
- Überprüfen Sie das Produkt vor jedem Gebrauch auf Unversehrtheit. Beschädigte Elektrogeräte sowie geknickte Netzleitungen oder blanke Drähte erhöhen das Risiko eines elektrischen Schlags.
- Öffnen Sie das Gehäuse nicht, sondern überlassen Sie die Reparatur Fachkräften. Wenden Sie sich dazu an eine Fachwerkstatt. Bei eigenständig durchgeführten Reparaturen, unsachgemäßem Anschluss oder falscher Bedienung sind Haftungs- und Garantieansprüche ausgeschlossen.
- Zerlegen Sie das Produkt nicht in seine Einzelteile. Unsachgemäße Eingriffe können zu elektrischen Schlägen und Fehlfunktionen führen.
- Bei Reparaturen dürfen nur Teile verwendet werden, die den ursprünglichen Gerätedaten entsprechen. In diesem Produkt befinden sich elektrische und mechanische Teile, die zum Schutz gegen Gefahrenquellen unerlässlich sind.
- Tauchen Sie das Produkt niemals in Wasser.
- Fassen Sie das Produkt oder die Anschlussleitung bzw. den Netzstecker niemals mit nassen Händen an.
- Ziehen Sie den Netzstecker nie an der Anschlussleitung aus einer Steckdose, sondern fassen Sie immer den Netzstecker an.
- Halten Sie das Produkt von offenem Feuer und heißen Flächen fern.
- Positionieren Sie das Produkt und die Anschlussleitung so, dass es nicht zur Stolperfalle wird.
- Knicken Sie die Anschlussleitung nicht und legen Sie sie nicht über scharfe Kanten.
- Betreiben Sie das Produkt nie in Feuchträumen oder im Regen.
- Setzen Sie das Produkt weder Regen noch extremen Witterungsbedingungen aus, z. B. Minustemperaturen, Hagel, extremer Hitze.
- Stellen Sie das Produkt nie so, dass es in Wasser fallen kann.
- Greifen Sie niemals nach einem Elektrogerät, wenn es ins Wasser gefallen ist.
- Achten Sie darauf, dass keinerlei Flüssigkeit in das Produkt gelangt, und trocknen Sie ggf. das Produkt vor Wiederinbetriebnahme gut ab.
- Sorgen Sie dafür, dass Kinder keine Gegenstände in das Produkt hineinstecken.
- Wenn Sie das Produkt nicht benutzen, es reinigen oder wenn eine Störung auftritt, schalten Sie das Produkt immer aus und ziehen Sie den Netzstecker.
- Halten sie das Produkt mindestens 20 cm von Herzschrittmachern und anderen medizinischen Geräten fern. Funkwellen können die Funktion von Herzschrittmachern und anderen medizinischen Geräten beeinflussen.

⚠ *WARNUNG!*

Gefahren für Kinder und Personen mit verringerten physischen, sensorischen oder mentalen Fähigkeiten (beispielsweise teilweise Behinderte, ältere Personen mit Einschränkung ihrer physischen und mentalen Fähigkeiten) oder Mangel an Erfahrung und Wissen (beispielsweise ältere Kinder).

- Dieses Produkt kann von Kindern ab acht Jahren und darüber sowie von Personen mit verringerten physischen, sensorischen oder mentalen Fähigkeiten oder Mangel an Erfahrung und Wissen benutzt werden, wenn sie beaufsichtigt oder bezüglich des sicheren Gebrauchs des Produkts unterwiesen wurden und die daraus resultierenden Gefahren verstehen. Kinder dürfen nicht mit dem Produkt spielen. Reinigung und Benutzerwartung dürfen nicht von Kindern ohne Beaufsichtigung durchgeführt werden.
- Halten Sie Kinder jünger als acht Jahre vom Produkt und der Anschlussleitung fern.
- Lassen Sie das Produkt während des Betriebs nicht unbeaufsichtigt.
- Lassen Sie Kinder nicht mit der Verpackungsfolie spielen. Kinder können sich beim Spielen darin verfangen und ersticken.

⚠ *WARNUNG!*
BRANDGEFAHR!

Unsachgemäßer Umgang mit dem Produkt kann eine Explosion oder einen Brand verursachen.

- Halten Sie das Produkt fern von Wasser, anderen Flüssigkeiten, offenem Feuer und heißen Oberflächen.
- Bedecken Sie das Produkt nicht mit Gegenständen oder Kleidung.
- Achten Sie auf eine ausreichende Belüftung des Produkts. Halten Sie ausgehend von der Geräterückwand min. 5 cm und von beiden Seiten min. 1 cm Abstand zu Wänden oder anderen Gegenständen ein.
- Stellen Sie keine offenen Brandquellen, wie z. B. brennende Kerzen auf bzw. in die Nähe des Produkts.
- Halten Sie einen Abstand von mindestens 5 cm zu leicht entzündlichen Materialien ein.

⚠ *VORSICHT!*
VERLETZUNGSGEFAHR!

Dauerhaftes Hören mit hoher Lautstärke kann zu Gehörschäden führen.

- Beugen Sie Gesundheitsschäden vor und vermeiden Sie das Hören bei großem Lautstärkepegel über lange Zeiträume.
- Halten Sie bei hohen Lautstärken immer einen gewissen Abstand zum Produkt und nie Ihre Ohren direkt an den Lautsprecher.

ⓘ *HINWEIS:*
BESCHÄDIGUNGSGEFAHR!

Unsachgemäßer Umgang mit dem Produkt kann zu Beschädigungen des Produkts führen.

- Stellen und betreiben Sie das Produkt auf einer gut zugänglichen, ebenen, trockenen, hitzebeständigen, vibrationsfreien und ausreichend stabilen Unterlage, um Stürze des Produkts zu vermeiden. Stellen Sie das Produkt nicht an den Rand oder an die Kante der Unterlage.
- Stellen Sie das Produkt nie auf oder in der Nähe von heißen Oberflächen ab (z. B. Herdplatten).
- Bringen Sie das Produkt nicht mit heißen Teilen in Berührung.
- Die Steckdose muss sich in der Nähe des Produkts befinden und leicht zugänglich sein.
- Alle Multimediageräte, die an das Produkt angeschlossen werden, müssen den Anforderungen der Niederspannungsrichtlinie entsprechen.
- Trennen Sie das Produkt bei Gewitter oder längerer Nichtbenutzung vom Stromnetz.
- Setzen Sie das Produkt niemals hoher Temperatur (Heizung etc.) oder Witterungseinflüssen (Regen etc.) aus.
- Füllen Sie niemals Flüssigkeit in das Produkt.
- Tauchen Sie das Produkt zum Reinigen niemals in Wasser und verwenden Sie zur Reinigung keinen Dampfreiniger. Das Produkt kann sonst beschädigt werden.
- Verwenden Sie das Produkt nicht mehr, wenn die Kunststoffbauteile des Produkts Risse oder Sprünge haben oder sich verformt haben. Ersetzen Sie beschädigte Bauteile nur durch passende Originalersatzteile.

BEDIENUNG IM DETAIL

Produkt und Lieferumfang prüfen

Beschädigungsgefahr!

Wenn Sie die Verpackung unvorsichtig mit einem scharfen Messer oder anderen spitzen Gegenständen öffnen, kann das Produkt schnell beschädigt werden.

Gehen Sie beim Öffnen sehr vorsichtig vor.

1. Nehmen Sie das Produkt aus der Verpackung.
2. Prüfen Sie, ob die Lieferung vollständig ist.
3. Prüfen Sie, ob das Produkt oder die Einzelteile Schäden aufweisen. Ist dies der Fall, benutzen Sie das Produkt nicht. Wenden Sie sich an die in dieser Bedienungsanleitung angegebene Hotline oder E-Mail-Adresse.

Bitte beachten Sie, dass das Produkt über keine mechanischen Knöpfe verfügt, sondern über berührungsempfindliche Tasten am Gehäuse gesteuert wird. Zur Steuerung der nachfolgend beschriebenen Funktionen, berühren Sie die jeweiligen Tasten nicht oben an der Beschriftung, sondern am aufgedruckten Punkt an der angeschrägten Rückseite des Gehäuses.

Netzteil anschließen

HINWEIS:

BESCHÄDIGUNGSGEFAHR!

Betreiben Sie das Produkt nur an geerdeten Steckdosen mit 100 - 240 V AC, 50/60 Hz. Wenn Sie sich der Stromversorgung am Aufstellungsort nicht sicher sind, fragen Sie beim betreffenden Energieversorger nach.

1. Stellen Sie das Produkt auf eine trockene, waagrechte und hitzeunempfindliche Oberfläche.
2. Wickeln Sie das Kabel am **Netzteil** (4) vollständig auseinander.
3. Stecken Sie den DC Stecker des **Netzteils** (4) in die **DC Buchse** (12) auf der Rückseite des Produkts.
4. Stecken Sie den Netzstecker in eine gut zugängliche und vorschriftsmäßig installierte Steckdose (Schutzkontakt Typ F CEE 7/4 oder Euro Typ C CEE 7/17).

Das **Hi-Fi Lautsprechersystem** (1) wird nun mit Strom versorgt und ist einsatzbereit.

Produkt ein-/ausschalten

- Um das Produkt einzuschalten, drücken Sie die Taste **Standby** (6) auf der Oberseite des Produkts.
- Um das Produkt auszuschalten, drücken Sie die Taste **Standby** (6) erneut.

Lautstärke einstellen

Berühren Sie die Taste **Volume +** (10) um die Lautstärke zu erhöhen, bzw. **Volume –** (9), um die Lautstärke zu verringern.

Um die Lautstärke komplett stumm zu schalten, berühren Sie die Taste **Volume -** (9) so lange, bis kein Ton mehr zu hören ist. Um die Stummschaltung wiederaufzuheben, berühren Sie die Taste **Volume +** (10), bis die Lautstärke wieder ein hörbares Niveau erreicht hat.

Wiedergabemodus auswählen

Das Produkt verfügt über insgesamt vier verschiedene Wiedergabemodi: Bluetooth®, AUX IN, Phono, und PC-USB.

Um zwischen den einzelnen Wiedergabemodi auszuwählen, berühren Sie einmal oder mehrfach die Taste **Modus** (7).

Wenn kein Kabel an das Produkt angeschlossen ist, ist der voreingestellte Modus nach dem Einschalten immer der Bluetooth® Modus.

Status LED

Das Produkt verfügt über eine **Status LED** (3) auf der Vorderseite sowie über LEDs in den beiden **Vakuum Röhrenverstärker**n (2). Zur Anzeige des jeweiligen Wiedergabemodus, leuchten die LEDs in unterschiedlichen Farben:

LED-Farbcode	**Modus**
Rot blinkend	Stand-by-Modus
Rot leuchtend	AUX Modus
Grün blinkend	Bluetooth® Pairing Modus
Grün leuchtend	Bluetooth® Modus
Lila leuchtend	Phono-Modus
Blau leuchtend	PC-USB Modus

Verbindung via Bluetooth®

Um den Ton Ihres Zuspielers (z.B. Smartphone) per Bluetooth® über das Produkt auszugeben, müssen Sie die Geräte zunächst miteinander verbinden.

1. Schalten Sie an Ihrem Zuspieler die Bluetooth® Funktion ein.
2. Schalten Sie das Produkt wie oben beschrieben ein. Drücken Sie anschließend einmal oder mehrfach die Taste **Modus** (7), bis Sie den Wiedergabemodus Bluetooth® ausgewählt haben.
3. Berühren Sie die Taste **Bluetooth**® (8) am Produkt, um in den Bluetooth® Pairing Modus zu gelangen.
4. Lassen Sie Ihren Zuspieler/ Ihr Smartphone nach Bluetooth® Geräten suchen. Mehr Informationen dazu finden Sie in der Bedienungsanleitung Ihres Zuspielers. In der Liste der gefundenen Geräte sollte nach dem Suchlauf auch **„BS-37"** aufgeführt sein.
5. Wählen Sie **„BS-37"** aus der Liste der gefundenen Geräte aus. Es erklingt ein Bestätigungston am Produkt. Die Verbindung ist damit erfolgt und Ihr Produkt arbeitet jetzt als Bluetooth® Wiedergabegerät. Alle Töne, die sonst von Ihrem Zuspieler/Smartphone abgespielt würden, werden nun vom Produkt wiedergegeben.
6. Um die Verbindung wieder zu trennen, berühren Sie die Taste **Bluetooth**® (8) erneut. Es erklingt erneut ein Bestätigungston.

Wenn Ihr Zuspieler bereits mit dem Produkt via Bluetooth® verbunden wurde, können sich die beiden Geräte nach erneutem Einschalten automatisch wieder miteinander verbinden.

Verbindung via NFC

Für eine schnellere drahtlose Bluetooth® Verbindung zwischen einem Zuspieler (z.B. Smartphone) und dem Produkt ohne manuelles Einrichten verfügt das Produkt außerdem über NFC-Technologie (Near Field Communication). Zur Verbindung über NFC gehen Sie wie folgt vor:

1. Schalten Sie an Ihrem Zuspieler die Bluetooth® Funktion und NFC ein. Mehr Informationen dazu finden Sie in der Bedienungsanleitung Ihres Zuspielers.
2. Schalten Sie das Produkt wie oben beschrieben ein. Drücken Sie anschließend einmal oder mehrfach die Taste **Modus** (7), bis Sie den Wiedergabemodus Bluetooth® ausgewählt haben.
3. Berühren Sie die Taste **Bluetooth**® (8) am Produkt, um in den Bluetooth® Pairing Modus zu gelangen.

4. Halten Sie Ihren Zuspieler/ Smartphone in die Nähe (wenige Zentimeter) der **NFC Schnittstelle** (11) am Produkt.
5. Das Smartphone erkennt das Produkt und es erscheint eine Nachricht am Display des Smartphones. Bestätigen Sie diese.
6. Die Verbindung ist damit erfolgt und Ihr Produkt arbeitet jetzt als Bluetooth® Wiedergabegerät.

AUX Modus

Sie können den Ton eines Zuspielers (z.B. Smartphone, MP3-Player) auch über den **AUX Eingang** (14) des Produkts wiedergeben. Die Verbindung erfolgt hierbei über das im Lieferumfang enthaltene **3,5 mm Klinkenkabel** (5) oder ein ähnliches Kabel. Gehen Sie hierzu wie folgt vor:

1. Schalten Sie das Produkt wie oben beschrieben ein. Drücken Sie anschließend einmal oder mehrfach die Taste **Modus** (7), bis Sie den AUX Modus ausgewählt haben.
2. Stecken Sie nun einen Stecker des **3,5 mm Klinkenkabels** (5) in eine entsprechende Buchse an Ihrem Zuspieler. Stecken Sie den anderen Stecker des 3,5 mm Klinkenkabels (5) in den **AUX Eingang** (14) des Produkts.
3. Steuern Sie nun die Audiowiedergabe über Ihren Zuspieler. Der Ton wird über das Produkt wiedergegeben.
4. Um die Verbindung wieder zu trennen, entfernen Sie das **3,5 mm Klinkenkabel** (5) aus dem **AUX Eingang** (14) des Produkts.

Phono-Modus

Sie können den Ton eines Plattenspielers mit MM-Tonabnehmer über den **Phono-Eingang** (15) des Produkts wiedergeben. Die Verbindung erfolgt über das im Lieferumfang enthaltene **3,5 mm Klinkenkabel** (5) oder ein ähnliches Kabel. Gehen Sie hierzu wie folgt vor:

1. Schalten Sie das Produkt wie oben beschrieben ein. Drücken Sie anschließend einmal oder mehrfach die Taste **Modus** (7), bis Sie den Phono-Modus ausgewählt haben.
2. Stecken Sie nun einen Stecker des **3,5 mm Klinkenkabels** (5) in eine entsprechende Buchse an Ihrem Plattenspieler. Stecken Sie den anderen Stecker des **3,5 mm Klinkenkabels** (5) in den **Phono-Eingang** (15) des Produkts.
3. Steuern Sie nun die Audiowiedergabe über Ihren Plattenspieler. Der Ton wird über das Produkt wiedergegeben.
4. Um die Verbindung wieder zu trennen, entfernen Sie das **3,5 mm Klinkenkabel** (5) aus dem **Phono-Eingang** (15) des Produkts.

PC-USB-Modus

Sie können den Ton eines Computers oder Laptops über die **PC-USB Buchse** (13) des Produkts wiedergeben. Die Verbindung erfolgt über ein passendes USB-Kabel (nicht im Lieferumfang enthalten). Gehen Sie hierzu wie folgt vor:

1. Schalten Sie das Produkt wie oben beschrieben ein. Drücken Sie anschließend einmal oder mehrfach die Taste **Modus** (7), bis Sie den PC-USB Modus ausgewählt haben.
2. Stecken Sie nun den Stecker eines USB-Kabels in eine entsprechende Buchse an Ihrem Computer oder Laptop. Stecken Sie den USB 2.0 B Stecker des USB-Kabels in die **PC-USB Buchse** (13) des Produkts. Es ist keine zusätzliche Software-Installation notwendig.
3. Steuern Sie nun die Audiowiedergabe über Ihren Computer oder Laptop. Der Ton wird über das Produkt wiedergegeben.
4. Um die Verbindung wieder zu trennen, entfernen Sie das USB-Kabel aus der **PC-USB Buchse** (13) des Produkts.

FEHLERBEHEBUNG

Das Produkt lässt sich nicht einschalten

Stellen Sie sicher, dass das Produkt korrekt mit dem mitgelieferten Netzteil verbunden ist und dieses an einer ordnungsgemäß installierten Steckdose angeschlossen ist.

Zum Einschalten berühren Sie die Taste **Standby** (6) am aufgedruckten Punkt an der angeschrägten Rückseite des Gehäuses.

Ich kann das Produkt nicht via Bluetooth® mit meinem Smartphone verbinden

Stellen Sie sicher, dass die Bluetooth® Funktion an Ihrem Smartphone eingeschaltet ist und es sich nicht weiter als 10 m entfernt vom Produkt befindet. Achten Sie außerdem darauf, dass sich das Produkt im Bluetooth® Pairing Modus befindet (Staus LED und Lichter im Vakuum Röhrenverstärker blinken grün).

Falls das Produkt bereits mit einem anderen Gerät via Bluetooth® verbunden ist, trennen Sie zunächst diese Verbindung, entweder direkt an Ihrem Gerät oder durch Drücken der Taste **Bluetooth®** (8) am Produkt und schalten Sie anschließend das Produkt wieder in den Bluetooth® Pairing Modus.

Ich kann das Produkt nicht via NFC mit meinem Smartphone verbinden

Stellen Sie sicher, dass Ihr Smartphone über die NFC Funktion verfügt und schalten Sie diese ggfs. manuell ein. Achten Sie außerdem darauf, dass Ihr Smartphone nicht gesperrt ist, während Sie es via NFC mit dem Produkt verbinden möchten. Halten Sie das Smartphone für ca. 5 Sekunden direkt über die **NFC-Schnittstelle** (11) am Produkt.

Überprüfen Sie zudem, ob sich das Produkt im Bluetooth® Pairing Modus befindet (Staus LED und Lichter im Vakuum Röhrenverstärker blinken grün). Bitte beachten Sie, dass ggfs. nicht alle Smartphones die NFC-Funktion unterstützen. Stellen Sie in diesem Fall die Bluetooth® Verbindung manuell her.

Ich kann auch nach mehrmaligen Versuchen keine Bluetooth® Verbindung mit meinem Smartphone herstellen

Sollte eine Verbindung via Bluetooth® auch nach mehrmaligem Versuchen nicht erfolgreich sein, schalten Sie das Produkt zunächst für ca. 3 Minuten aus und starten Sie es dann erneut. Starten Sie ggfs. auch Ihr Smartphone neu.

TECHNISCHE DATEN

Artikelnummer	658149
Modellnummer	BS-37
Anschlüsse	1x DC Buchse 1x USB 2.0 B Buchse 2x 3,5 mm Klinkenbuchse
Spannungsversorgung	12 V ⎓ 3 A
Leistungsaufnahme	37 W (max.)
Bluetooth® Version	V5.0
Bluetooth® Reichweite	ca. 10 m
Bluetooth® Frequenzbereich	2,402 – 2,480 GHz
Maximale abgestrahlte Sendeleistung	1,59 dBm
Lautsprecherleistung (gesamt) Leistung Verstärker Leistung Subwoofer	37 W RMS, 4 Ω 2x 6 W RMS (links/rechts) 1x 25 W RMS
Empfindlichkeit	≤ 775 mV
Signal-Stör-Verhältnis (SNR)	≥ 80 dB
Verzerrung (THD)	≤ 1 %
Audio-Frequenz	58 – 20000 Hz
Abmessungen (BxHxT)	382 x 192 x 133 mm
Farbe	Weiß
Gewicht	3000 g

TECHNISCHE DATEN NETZTEIL

Anschluss	1x Netzstecker (Euro Typ C) 1x DC Stecker
Kabellänge	1,50 m
Versorgungsspannung	100 – 240 V ~, 50/60 Hz
Ausgangsspannung	12,0 V DC
Ausgangsstrom	3,0 A
Ausgangsleistung	36,0 W
Durchschnittliche Effizienz im Betrieb	89,3 %
Effizienz bei geringer Last (10 %)	87,6 %
Leistungsaufnahme bei Nulllast	0,07 W
Schutzklasse	II

WARTUNG & REINIGUNG

⚠ *WARNUNG!*

STROMSCHLAGGEFAHR!

Ziehen Sie immer zuerst den Netzstecker, bevor Sie das Produkt reinigen.

ⓘ *HINWEIS:*

KURZSCHLUSSGEFAHR!

In das Gehäuse eingedrungenes Wasser oder andere Flüssigkeiten können einen Kurzschluss verursachen.

- Tauchen Sie das Produkt niemals in Wasser oder andere Flüssigkeiten.
- Achten Sie darauf, dass kein Wasser oder andere Flüssigkeiten in das Gehäuse gelangen.

ⓘ *HINWEIS:*

BESCHÄDIGUNGSGEFAHR!

Unsachgemäßer Umgang mit dem Produkt kann zu Beschädigungen des Produkts führen.

- Verwenden Sie keine aggressiven Reinigungsmittel, Bürsten mit Metall- oder Nylonborsten sowie keine scharfen oder metallischen Reinigungsgegenstände wie Messer, harte Spachtel und dergleichen. Diese können die Oberflächen beschädigen.
- Ziehen Sie vor der Reinigung des Produkts den Netzstecker.
- Reinigen Sie das Produkt mit einem weichen, trockenen Tuch.
- Verwenden Sie bei hartnäckigen Verschmutzungen des Produkts ein leicht angefeuchtetes Tuch und ggf. etwas mildes Spülmittel.
- Lassen Sie alle Teile danach vollständig trocknen.

Aufbewahrung

Alle Teile müssen vor dem Aufbewahren vollkommen trocken sein.

- Bewahren Sie das Produkt stets an einem trockenen Ort auf.
- Lagern Sie das Produkt für Kinder unzugänglich, sicher verschlossen und bei einer Lagertemperatur zwischen 5 °C und 20 °C (Zimmertemperatur).

Vereinfachte Konformitätserklärung nach RED-Richtlinie

CE Hiermit erklärt die Firma Schwaiger GmbH, dass der beschriebene Funkanlagentyp der Richtlinie 2014/53/EU und den weiteren für das Produkt zutreffenden Richtlinien entspricht. Der vollständige Text der EU-Konformitätserklärung ist unter der folgenden Internetadresse verfügbar: http://download.schwaiger.de

Entsorgung

Elektrische und elektronische Geräte sowie Batterien dürfen nicht mit dem Hausmüll entsorgt werden. Der Verbraucher ist gesetzlich verpflichtet, elektrische und elektronische Geräte sowie Batterien am Ende ihrer Lebensdauer an den dafür eingerichteten, öffentlichen Sammelstellen oder an die Verkaufsstelle zurückzugeben. Einzelheiten dazu regelt das jeweilige Landesrecht. Das Symbol auf dem Produkt, der Bedienungsanleitung bzw. der Verpackung weist auf diese Bestimmung hin.

Haftungsausschluss

Die Schwaiger GmbH übernimmt keinerlei Haftung und Gewährleistung für Schäden die aus unsachgemäßer Installation oder Montage sowie unsachgemäßem Gebrauch des Produktes oder einer Nichtbeachtung der Sicherheitshinweise resultieren.

Herstellerinformation

Sehr geehrter Kunde, sollten Sie technischen Rat benötigen und Ihr Fachhändler konnte Ihnen nicht weiterhelfen, kontaktieren Sie bitte unseren technischen Support.

Garantie

Die Garantiezeit beginnt mit dem Kauf des Produktes. Diesen Zeitpunkt weisen Sie bitte durch den Kaufbeleg (Kassenzettel, Rechnung, Lieferschein u. ä.) nach. Bewahren Sie diese Unterlagen bitte sorgfältig auf. Unsere Garantieleistung richtet sich nach unseren zum Zeitpunkt des Kaufes gültigen Garantiebedingungen.

Geschäftszeiten (Technischer Support in deutscher Sprache)

Montag bis Freitag: 08:00 - 17:00 Uhr

GENERAL

Read the user guide and keep it in a safe place.

Congratulations and thank you for purchasing this Schwaiger Product. This user manual is an integral part of this product. It contains important information on commissioning and handling.

This user manual is intended to assist you in using the product. Read through the instructions for use carefully. Store this guide safely throughout the product's entire service life and pass it on to any subsequent users or owners. Check that the supplied package is complete and ensure that none of the parts are defective or damaged.

Intended use

The product is designed exclusively for the playback of audio signals played wirelessly via Bluetooth® from a source device or transmitted via the AUX, USB, or phono connection.

The product is intended for private use only and is not suitable for commercial use.

Only use the product as described in this user manual. Any other use is considered improper and may result in property damage.

PACKAGE CONTENTS

Device overview

A) Front view

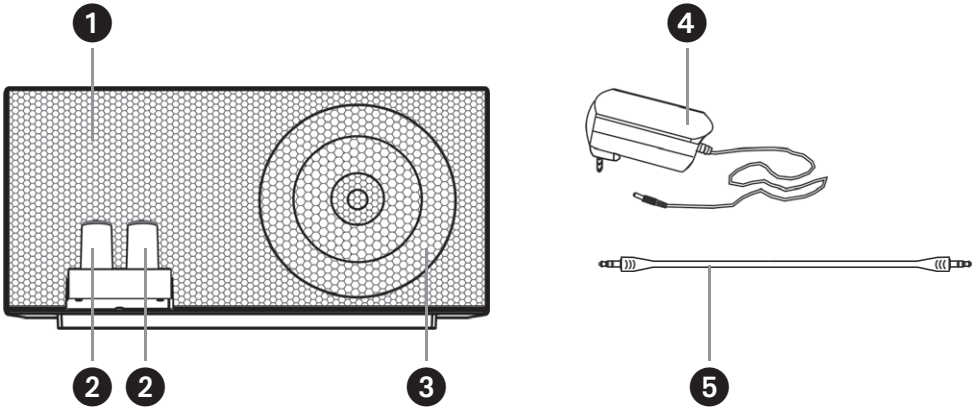

B) Rear view

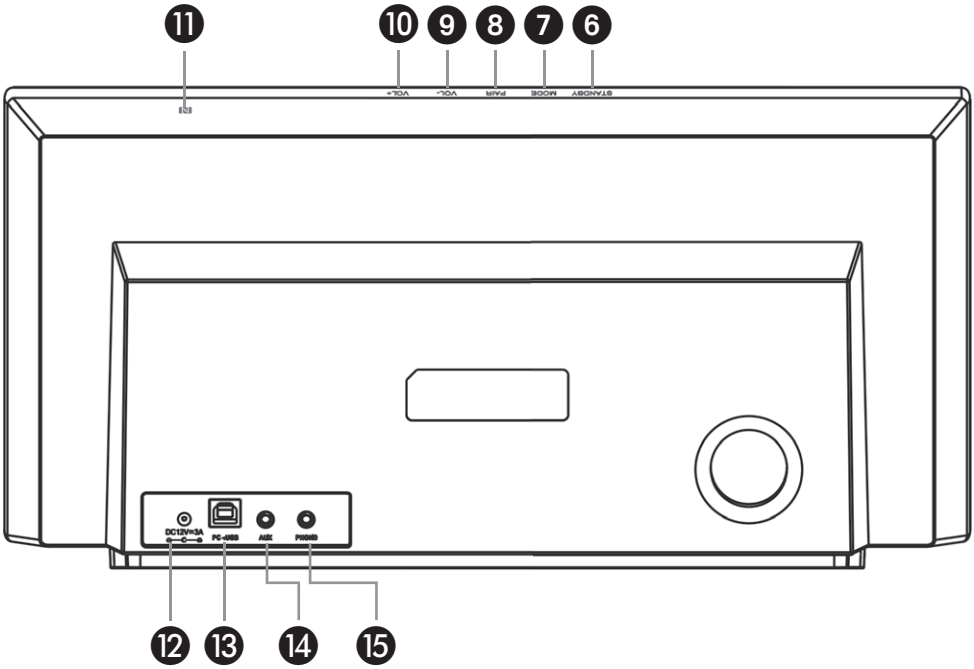

KEYS & COMPONENTS

1	Hi-Fi speaker system
2	Vacuum tube amplifier
3	Status LED
4	Mains adapter
5	3.5 mm jack cable

6	Standby button
7	Mode button
8	Bluetooth® button
9	Volume -
10	Volume +
11	NFC sensor
12	DC socket
13	PC-USB socket
14	AUX input
15	Phono input

GENERAL SAFETY AND WARNING INSTRUCTIONS

⚠ *WARNING!*

RISK OF ELECTRIC SHOCK!

Faulty electrical installation or excessive mains voltage can lead to electric shock.

- Do not operate the product if it shows visible damage or if the power cord is defective.
- Always check the product for damage before use. Damaged electrical equipment as well as kinked power cords or bare wires increase the risk of electric shock.
- Do not open the housing but entrust the repair to specialists. Contact a specialist workshop for this purpose. Liability and warranty claims are excluded in the event of repairs carried out independently, improper connection or incorrect operation.
- Do not disassemble the product into its individual parts. Improper handling can lead to electric shock and malfunction.
- Only parts that correspond to the original device data may be used for repairs. This product contains electrical and mechanical parts which are essential for protection against sources of danger.
- Never immerse the product in water.
- Never touch the product or the connecting cable or the mains plug with wet hands.
- Never pull the mains plug out of a socket by the connecting cable, but always hold the mains plug.
- Keep the product away from open flames and hot surfaces.
- Position the product and the connecting cable so that it does not become a trip hazard.
- Do not bend the connecting cable and do not place it over sharp edges.
- Never operate the product in wet areas or in the rain.
- Do not expose the product to rain or extreme weather conditions e.g., sub-zero temperatures, hail, extreme heat.
- Never place the product in such a way that it can fall into water.
- Never reach for an electrical device if it has fallen into water.
- Make sure that no liquid gets into the product and, if necessary, dry the product thoroughly before using it again.
- Ensure that children do not insert any objects into the product.
- When you are not using the product, cleaning it or if a malfunction occurs, always switch off the product and disconnect the power plug.
- Keep the product at least 20 cm away from pacemakers and other medical devices. Radio waves can affect the function of pacemakers and other medical devices.

⚠ *WARNING!*

Hazards for children and persons with reduced physical, sensory or mental abilities (for example, partially disabled persons, elderly persons with reduced physical and mental abilities) or lack of experience and knowledge (for example, older children).

- This product can be used by children aged from eight years and above and persons with reduced physical, sensory, or mental capabilities or lack of experience and knowledge if they have been given supervision or instruction concerning use of the product in a safe way and understand the hazards involved. Children must not play with the product. Cleaning and user maintenance must not be carried out by children without supervision.
- Keep children younger than eight years away from the product and the connecting cable.
- Do not leave the product unattended during operation.
- Do not allow children to play with the packaging film. Children can get caught in it while playing and suffocate.

⚠ *WARNING!*

FIRE HAZARD!

Improper handling of the product may cause an explosion or fire.

- Keep the product away from water, other liquids, open flames, and hot surfaces.
- Do not cover the product with objects or clothing.
- Ensure that the product is adequately ventilated. Keep a distance of at least 5 cm from the rear panel of the device and at least 1 cm from both sides to walls or other objects.
- Do not place open fire sources, such as lighted candles, on or near the product.
- Keep a distance of at least 5 cm from easily flammable materials.

⚠ *ATTENTION!*

RISK OF INJURY!

Continuous listening at high volume can cause hearing damage.

- Prevent damage to health and avoid listening at high volume levels for long periods of time.
- Always keep a certain distance from the product at high volumes and never keep your ears directly to the speaker.

ℹ *NOTE:*

RISK OF DAMAGE!

Improper handling of the product may result in damage to the product.

- Place and operate the product on an easily accessible, level, dry, heat-resistant, vibration-free, and sufficiently stable base to prevent the product from falling. Do not place the product at the edge or on the edge of the base.
- Never place the product on or near hot surfaces (e.g., stove tops).
- Do not bring the product into contact with hot parts.
- The power outlet must be located near the product and must be easily accessible.
- All multimedia devices connected to the product must comply with the requirements of the Low Voltage Directive.
- Unplug the product during lightning storms or when unused for long periods of time.
- Never expose the product to high temperature (heating, etc.) or weather (rain, etc.).
- Never pour liquid into the product.
- Never immerse the product in water for cleaning and do not use a steam cleaner for cleaning. The product may otherwise be damaged.
- Do not use the product if the plastic components of the product are cracked or deformed. Replace damaged components only with suitable original spare parts.

OPERATION IN DETAIL

Check product and scope of delivery

Risk of damage!

If you open the packaging carelessly with a sharp knife or other pointed objects, the product can be damaged quickly.

Be very careful when opening it.

1. Remove the product from the packaging.
2. Check if the delivery is complete.
3. Check whether the product or the individual parts show any damage. If this is the case, do not use the product. Contact the hotline or e-mail address specified in this instruction manual.

Please note that the product has no mechanical buttons, but is controlled via touch-sensitive keys on the housing. To control the functions described below, do not touch the respective keys at the top of the labelling, but at the printed dot on the bevelled back of the housing.

Connect power supply unit

NOTE:

RISK OF DAMAGE!

Operate the product only from grounded outlets rated 100 - 240 V AC, 50/60 Hz. If you are unsure of the power supply at the installation site, check with the relevant power supplier.

1. Place the product on a dry, horizontal, and heat-insensitive surface.
2. Unwrap the power cord connected to the **mains adapter** (4) completely.
3. Insert the DC plug of the **mains adapter** (4) into the **DC socket** (12) on the back of the product.
4. Insert the mains plug into an easily accessible and properly installed socket outlet (protective contact type F CEE 7/4 or Euro type C CEE 7/17).

The **Hi-Fi speaker system** (1) is now powered and ready for use.

Switching the product on/off

- To switch the product on, press the **Standby button** (6) on the top of the product.
- To switch the product off, press the **Standby button** (6) again.

Adjusting the volume

Touch the **Volume + button** (10) to increase the volume or the **Volume - button** (9) to decrease the volume.

To mute the volume completely, touch the **Volume - button** (9) until no sound is heard. To unmute the volume, touch the **Volume + button** (10) until the volume returns to an audible level.

Selecting playback mode

The product has a total of four different playback modes: Bluetooth®, AUX IN, Phono, and PC-USB.

To select between the different playback modes, touch the **Mode button** (7) one or more times.

If no cable is connected to the product, the default mode after switching on is always Bluetooth® mode.

Status LED

The product has a **status LED** (3) on the front and LEDs in the two **vacuum tube amplifiers** (2). The LEDs light up in different colours to indicate the respective playback mode:

LED colour code	Mode
Flashing red	Stand-by mode
Glowing red	AUX mode
Flashing green	Bluetooth® pairing mode
Glowing green	Bluetooth® mode
Glowing purple	Phono mode
Glowing blue	PC-USB mode

Connection via Bluetooth®

To output the sound of your external player (e.g., smartphone) via Bluetooth® to the product, you must first connect the devices to each other.

1. Switch on the Bluetooth® function on your external player
2. Switch on the product as described above. Then press the **Mode button** (7) once or several times until you have selected the Bluetooth® playback mode.
3. Touch the **Bluetooth® button** (8) on the product to enter Bluetooth® pairing mode.
4. Let your external player/smartphone search for Bluetooth® devices. You will find more information on this in the instruction manual of your external player. After the search **"BS-37"** should also be listed in the list of devices found.
5. Select **"BS-37"** from the list of devices found. You will hear a confirmation tone on the product. The connection has been made and your product is now working as a Bluetooth® playback device. All sounds that would otherwise be played by your player/smartphone will now be played by the product.
6. To disconnect, touch the **Bluetooth® button** (8) again. A confirmation tone sounds again.

If your external player is already connected to the product via Bluetooth®, the two devices can automatically reconnect after switching on again.

Connection via NFC

For a faster wireless Bluetooth® connection between an external player (e.g., smartphone) and the product without manual setup, the product also features NFC (Near Field Communication) technology. To connect via NFC, proceed as follows:

1. Switch on the Bluetooth® function and NFC on your external player. You will find more information on this in the instruction manual of your external player.
2. Switch on the product as described above. Then press the **Mode button** (7) once or several times until you have selected the Bluetooth® playback mode.
3. Touch the **Bluetooth® button** (8) on the product to enter Bluetooth® pairing mode.
4. Hold your player/smartphone close (a few centimetres) to the **NFC sensor** (11) on the product.
5. The smartphone recognises the product, and a message appears on the smartphone display. Confirm this.
6. The connection is complete, and your product is now working as a Bluetooth® playback device.

AUX mode

You can also play the sound of an external player (e.g., smartphone, MP3 player) via the **AUX input** (14) of the product. The connection is made via the **3.5 mm jack cable** (5) included in the scope of delivery or a similar cable. Proceed as follows:

1. Switch on the product as described above. Then press the **Mode button** (7) once or several times until you have selected AUX mode.
2. Now insert one plug of the **3.5 mm jack cable** (5) into a corresponding socket on your external player. Insert the other plug of the **3.5 mm jack cable** (5) into the **AUX input** (14) of the product.
3. Now control the audio playback via your external player. The sound is played back via the product.
4. To disconnect, remove the **3.5 mm jack cable** (5) from the **AUX input** (14) of the product.

Phono mode

You can play back the sound of a record player with MM pick-up via the **phono input** (15) of the product. The connection is made using the **3.5 mm jack cable** (5) included in the scope of delivery or a similar cable. To do this, proceed as follows:

1. Switch on the product as described above. Then press the **Mode button** (7) once or several times until you have selected the Phono mode.
2. Now insert one plug of the **3.5 mm jack cable** (5) into a corresponding socket on your record player. Plug the other plug of the **3.5 mm jack cable** (5) into the **phono input** (15) of the product.
3. Now control the audio playback via your record player. The sound is played back via the product.
4. To disconnect again, remove the **3.5 mm jack cable** (5) from the **phono input** (15) of the product.

PC-USB mode

You can play the sound of a computer or laptop via the **PC-USB socket** (13) of the product. The connection is made via a suitable USB cable (not included). To do this, proceed as follows:

1. Switch on the product as described above. Then press the **Mode button** (7) once or several times until you have selected the PC-USB mode.
2. Now insert the plug of a USB cable into a corresponding socket on your computer or laptop. Insert the USB 2.0 B plug of the USB cable into the **PC-USB socket** (13) of the product. No additional software installation is necessary.
3. Now control the audio playback via your computer or laptop. The sound is played back via the product.
4. To disconnect, remove the USB cable from the **PC-USB socket** (13) of the product.

TROUBLESHOOTING

The product cannot be switched on

Make sure that the product is correctly connected to the supplied mains adapter and that it is plugged into a properly installed power outlet.

To switch on, touch the **Standby button** (6) at the printed dot on the bevelled back of the housing.

I cannot connect the product via Bluetooth® to my smartphone

Make sure that the Bluetooth® function on your smartphone is switched on and that it is not more than 10 m away from the product. Also make sure that the product is in Bluetooth® pairing mode (status LED and lights in the vacuum tube amplifier flash green).

If the product is already connected to another device via Bluetooth®, first disconnect this connection, either directly on your device or by pressing the **Bluetooth® button** (8) on the product and then switch the product back to Bluetooth® pairing mode.

I cannot connect the product to my smartphone via NFC

Make sure that your smartphone has the NFC function and switch it on manually if necessary. Also make sure that your smartphone is not locked while you want to connect it to the product via NFC. Hold the smartphone directly over the **NFC sensor** (11) on the product for approx. 5 seconds.

Also check whether the product is in Bluetooth® pairing mode (status LED and lights in the vacuum tube amplifier flash green).

Please note that not all smartphones support the NFC function. In this case, establish the Bluetooth® connection manually.

I cannot establish a Bluetooth® connection with my smartphone even after several attempts

If a connection via Bluetooth® is not successful even after several attempts, first switch off the product for approx. 3 minutes and then restart it. If necessary, also restart your smartphone.

TECHNICAL DATA

Item number	658149
Model number	BS-37
Connections	1x DC socket 1x USB 2.0 B socket 2x 3,5 mm jack socket
Power supply	12 V ⎓ 3 A
Power consumption	37 W (max.)
Bluetooth® version	V5.0
Bluetooth® range	approx. 10 m
Bluetooth® frequency	2.402 – 2.480 GHz
Maximum radiated transmitting power	1.59 dBm
Speaker output power (total) Amplifier power Subwoofer power	37 W RMS, 4 Ω 2x 6 W RMS (left/right) 1x 25 W RMS
Sensitivity	≤ 775 mV
Signal-to-noise ratio (SNR)	≥ 80 dB
Distortion (THD)	≤ 1 %
Audio frequency	58 – 20000 Hz
Dimensions (WxHxD)	382 x 192 x 133 mm
Colour	White
Weight	3000 g

TECHNICAL DATA MAINS ADAPTER

Connections	1x mains plug (Euro type C) 1x DC plug
Cable length	1.50 m
Power supply	100 – 240 V ~, 50/60 Hz
Output voltage	12.0 V DC
Output current	3.0 A
Output power	36.0 W
Average active efficiency	89.3 %
Efficiency at low load (10 %)	87.6 %
No-load power consumption	0.07 W
Protection class	II

MAINTENANCE & CLEANING

⚠ *WARNING!*

RISK OF ELECTRIC SHOCK!

Always unplug the power cord before cleaning the product.

ⓘ *NOTE:*

SHORT CIRCUIT HAZARD!

Water or other liquids entering the housing can cause a short circuit.

- Never immerse the product in water or other liquids.
- Make sure that no water or other liquids get into the housing.

ⓘ *NOTE:*

RISK OF DAMAGE!

Improper handling of the product may result in damage to the product.

- Do not use aggressive cleaning agents, brushes with metal or nylon bristles, or sharp or metallic cleaning objects such as knives, hard spatulas, and the like. These can damage the surfaces.
- Disconnect the power plug before cleaning the product.
- Clean the product with a soft, dry cloth.
- If the product is stubbornly dirty, use a slightly damp cloth and a little mild detergent if necessary.
- Allow all parts to dry completely afterwards.

Storage

All parts must be completely dry before storage

- Always store the product in a dry place.
- Store the product out of reach of children, securely closed and at a storage temperature between 5 °C and 20 °C (room temperature).

Simplified declaration of conformity as per the RED Directive

CE Schwaiger GmbH hereby declares that the described radio system product complies with Directive 2014/53/EU and other directives applicable to the product. The complete EU declaration of conformity is available online at: http://download.schwaiger.de

Disposal

Do not dispose of batteries or electric and electronic devices in the normal household waste. The consumer is legally obliged to return electrical and electronic devices and batteries that are at the end of their useful life to the point of sale or public collection points that have been set up for this purpose. Legislation in the country of use governs individual details regarding disposal. The symbol on the product, the user guide or the packaging indicates this legal requirement.

Disclaimer

Schwaiger GmbH does not accept any liability or warranty for damages that are sustained due to improper installation or mounting, improper use of the product or non-compliance with the safety instructions.

Manufacturer‘s information

Dear Customer, please contact our Technical Support if you need technical advice and your retailer is unable to help you.

Warranty

The warranty period starts when the product is purchased. The purchase receipt, such as a till receipt, invoice or delivery slip, serves as proof of this date. Keep these documents in a safe place. Our warranty is based on our warranty conditions valid at the time of purchase.

Office Hours (Technical Support in German)

Monday to Friday: 8:00 a.m. - 5:00 p.m.

GÉNÉRALITÉS

Lire le mode d'emploi et le conserver.

Toutes nos félicitations et tous nos remerciements pour l'achat de ce produit Schwaiger. Ce mode d'emploi appartient à ce produit. Il contient des informations importantes pour la mise en service et l'utilisation.

Ce mode d'emploi est destiné à vous aider à utiliser le produit. Lisez le attentivement. Conservez-le en lieu sûr pendant toute la durée de vie du produit et remettez-le à l'utilisateur ou au propriétaire suivant. Vérifiez que le contenu du paquet est complet et assurez-vous qu'aucun élément ne manque ou est abîmé.

Utilisation prévue

Ce produit est conçu exclusivement pour reproduire les signaux audio lus sans fil via Bluetooth® à partir d'un appareil source ou transmis via la connexion AUX, USB ou phono.

Le produit est destiné à un usage privé uniquement et ne convient pas à un usage commercial.

N'utilisez le produit que comme décrit dans ce mode d'emploi. Toute autre uti-lisation est considérée comme inappropriée et peut entraîner des dommages matériels.

CONTENU DE L'EMBALLAGE

Aperçu de l'appareil

A) Vue de face

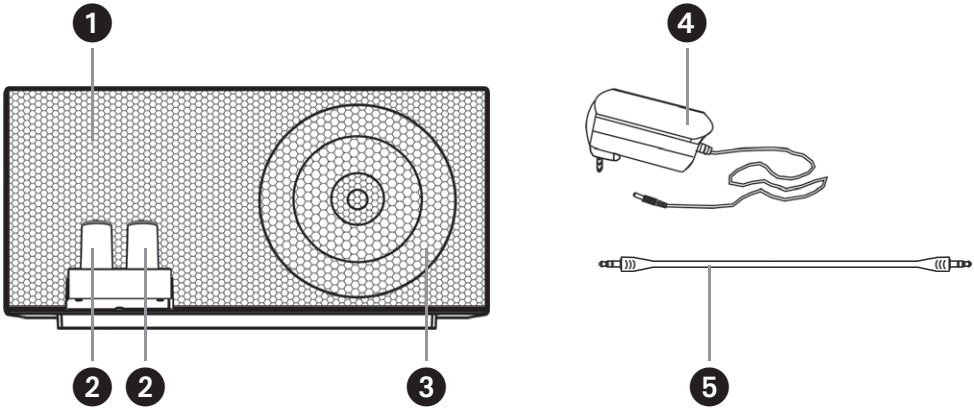

B) Vue arrière

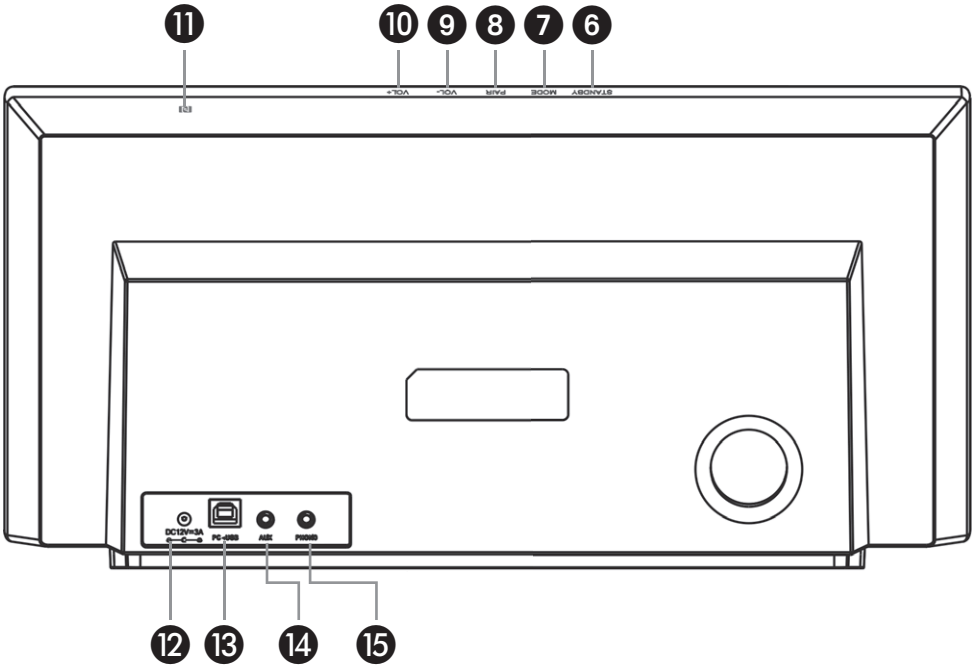

BOUTONS ET COMPOSANTS

1	Système de haut-parleurs Hi-Fi
2	Amplificateur à tube à vide
3	LED d'état
4	Adaptateur secteur
5	Câble jack de 3,5 mm

6	Bouton Standby
7	Bouton Mode
8	Bouton Bluetooth®
9	Volume -
10	Volume +
11	Interface NFC
12	Prise CC
13	Prise PC-USB
14	Entrée AUX
15	Entrée phono

INSTRUCTIONS GÉNÉRALES DE SÉCURITÉ ET D'AVERTISSEMENT

⚠ *AVERTISSEMENT!*

DANGER DE CHOC ÉLECTRIQUE !

Une installation électrique défectueuse ou une tension secteur excessive peut provoquer un choc électrique.

- N'utilisez pas le produit s'il présente des dommages visibles ou si le cordon d'alimentation est défectueux.
- Inspectez toujours le produit avant de l'utiliser pour vous assurer qu'il est intact. Un équipement électrique endommagé et des cordons d'alimentation pliés ou des fils dénudés augmentent le risque de choc électrique.
- N'ouvrez pas le boîtier, laissez les travaux de réparation au personnel qualifié. Contactez un atelier professionnel à cet effet. La responsabilité et la garantie sont exclues en cas de réparations, de raccordement incorrect ou d'opérations de maintenance incorrectes effectuées par vous-même.
- Ne démontez pas le produit. Une mauvaise manipulation peut entraîner un choc électrique et un dysfonctionnement du produit.
- Pour les réparations, n'utilisez que des pièces qui correspondent aux spécifications de l'appareil d'origine. Ce produit contient des pièces électriques et mécaniques qui sont essentielles pour la protection contre les sources de danger.
- Ne submergez pas le produit dans l'eau.
- Ne touchez jamais le produit, le câble de raccordement ou la fiche d'alimentation les mains mouillées.
- Ne débranchez jamais la fiche secteur de la prise de courant en tirant sur le câble, mais toujours en tenant la fiche secteur.
- Tenez le produit à l'écart des flammes nues et des surfaces chaudes.
- Positionnez le produit et le câble de raccordement de manière à ce qu'il ne présente pas de risques de trébuchement.
- Ne pliez pas le câble de raccordement et ne le posez pas sur des arêtes vives.
- Ne faites jamais fonctionner le produit dans des pièces humides ou sous la pluie.
- N'exposez pas le produit à la pluie ou à des conditions météorologiques extrêmes, par exemple des températures en-dessous de zéro, de la grêle, ou une chaleur extrême.
- Ne placez jamais le produit à un endroit où il peut tomber dans l'eau.
- N'essayez jamais d'attraper un appareil électrique s'il est tombé dans l'eau.
- Ne laissez aucun liquide pénétrer dans le produit et, si nécessaire, séchez soigneusement le produit avant de l'utiliser à nouveau.
- Veillez à ce que les enfants ne mettent pas d'objets dans le produit.
- Lorsque vous n'utilisez pas le produit, que vous le nettoyez ou qu'un dysfonctionnement se produit, éteignez toujours le produit et débranchez le cordon d'alimentation.
- Maintenez le produit à une distance d'au moins 20 cm des stimulateurs cardiaques et autres dispositifs médicaux. Les ondes radio peuvent affecter le fonctionnement des stimulateurs cardiaques et d'autres dispositifs médicaux.

⚠ *AVERTISSEMENT!*

Dangers pour les enfants et les personnes ayant des capacités physiques, sensorielles ou mentales réduites (par exemple, les personnes partiellement handicapées, les personnes âgées ayant des capacités physiques et mentales limitées) ou un manque d'expérience et de connaissances (par exemple, les adolescents).

- Ce produit peut être utilisé par des enfants âgés de 8 ans au moins et des personnes dont les capacités physiques, sensorielles ou mentales sont réduites ou qui manquent d'expérience et de connaissances, à condition qu'ils soient supervisés ou instruits sur l'utilisation sûre du produit et qu'ils comprennent les dangers encourus. Les enfants ne doivent pas jouer avec le produit. Le nettoyage et l'entretien du produit ne doivent pas être effectués par des enfants sans surveillance.
- Tenez les enfants de moins de huit ans éloignés du produit et du cordon d'alimentation.
- Ne laissez pas le produit sans surveillance pendant le fonctionnement.
- Ne laissez pas les enfants jouer avec le film d'emballage. Les enfants peuvent s'y prendre en jouant et s'étouffer.

⚠ *AVERTISSEMENT!*

RISQUE D'INCENDIE !

Une manipulation incorrecte du produit peut provoquer une explosion ou un incendie.

- Tenez le produit éloigné de l'eau, d'autres liquides, des flammes nues et des surfaces chaudes.
- Ne couvrez pas le produit avec des objets ou des vêtements.
- Veillez à ce que le produit soit correctement ventilé. Laissez un espace d'au moins 5 cm derrière l'appareil et d'au moins 1 cm sur les côtés (distance des murs ou autres objets).
- Ne placez pas de sources de flammes nues, telles que des bougies allumées, sur ou à proximité du produit.
- Gardez une distance d'au moins 5 cm par rapport aux matériaux facilement inflammables.

⚠ *ATTENTION!*

RISQUE DE BLESSURE !

Une écoute continue à un volume élevé peut provoquer des lésions auditives.

- Pour ne pas nuire à votre santé, évitez d'écouter des volumes élevés pendant de longues périodes.
- Lorsque vous écoutez à des niveaux de volume élevés, respectez toujours une certaine distance par rapport au produit et ne placez jamais vos oreilles directement contre le haut-parleur.

ⓘ *NOTE:*

RISQUE DE DOMMAGES !

Une mauvaise manipulation du produit peut endommager celui-ci.

- Placez le produit sur une surface accessible, plane, sèche, résistante à la chaleur, sans vibrations et suffisamment solide pour empêcher le produit de tomber. Ne placez pas le produit au bord ou contre le bord de la surface de travail.
- N'installez jamais le produit sur ou à proximité de surfaces chaudes (par ex. Des plaques chauffantes).
- Ne mettez pas le produit en contact avec des objets chauds.
- La prise de courant doit être située à proximité de l'appareil et doit être facilement accessible.
- Tous les appareils multimédia connectés au produit doivent être conformes aux exigences de la directive sur la basse tension.
- Débranchez le produit du secteur lorsqu'il n'est pas utilisé pendant une longue période et pendant les orages.

- N'exposez jamais le produit à une température élevée (chauffage, etc.) ou aux intempéries (pluie, etc.).
- Ne jamais verser de liquide dans le produit.
- Ne plongez jamais le produit dans l'eau et n'utilisez pas de nettoyeur à vapeur pour le nettoyer. Cela pourrait endommager le produit.
- N'utilisez pas le produit si les composants en plastique du produit sont fissurés ou déformés. Remplacez les composants endommagés uniquement par des pièces de rechange d'origine appropriées.

LE FONCTIONNEMENT EN DÉTAIL

Vérification du contenu de la livraison

Risque de dommages !

Si vous ouvrez l'emballage sans précaution avec un couteau tranchant ou un autre objet pointu, vous risquez d'endommager le produit.

Faites très attention en l'ouvrant.

1. Sortez le produit de son emballage.
2. Vérifiez que la livraison est complète.
3. Vérifiez si le produit ou les pièces individuelles présentent des dommages. Si tel est le cas, n'utilisez pas le produit. Contactez le fabricant à l'adresse de service indiquée sur la carte de garantie.

Veuillez noter que le produit ne possède pas de boutons mécaniques, mais qu'il est contrôlé par des boutons tactiles sur le boîtier. Pour commander les fonctions décrites ci-dessous, n'appuyez pas sur les boutons en haut de l'étiquette, mais sur le point imprimé au dos biseauté du boîtier.

Raccordement de l'adaptateur secteur

ATTENTION :

RISQUE DE DOMMAGES !

N'utilisez le produit que sur des prises de courant reliées à la terre, avec une tension de 100 à 240 V CA et une fréquence de 50/60 Hz. Si vous avez un doute quant au type d'alimentation électrique de votre région, contactez votre compagnie d'électricité locale.

1. Placez le produit sur une surface sèche, plane et non sensible à la chaleur.
2. Déroulez complètement le câble de **l'adaptateur secteur** (4).
3. Insérez la fiche CC de **l'alimentation** (4) dans la **prise CC** (12) à l'arrière du produit.
4. Insérez la fiche secteur dans une prise de courant facilement accessible et correctement installée (avec terre type F CEE 7/4 ou Euro type C CEE 7/17).

Le **système de haut-parleurs Hi-Fi** (1) est maintenant alimenté et prêt à l'emploi.

Mise en marche et arrêt du produit

- Pour mettre l'appareil en marche, appuyez sur le **bouton Standby** (6) situé sur le dessus de l'appareil.
- Pour éteindre le produit, appuyez à nouveau sur le **bouton Standby** (6).

Réglage du volume

Appuyez sur le bouton **Volume +** (10) pour augmenter le volume ou **Volume -** (9) pour le diminuer.

Pour couper complètement le volume, appuyez sur le bouton **Volume -** (9) jusqu'à ce que vous n'entendiez plus aucun son. Pour rétablir le son, appuyez sur le bouton **Volume +** (10) jusqu'à ce que le volume revienne à un niveau audible.

Sélection du mode de lecture

Le produit dispose au total de quatre modes de lecture différents : Bluetooth®, AUX IN, Phono et PC-USB.

Pour sélectionner un mode de lecture, appuyez une ou plusieurs fois sur le **bouton Mode** (7).

Lorsqu'aucun câble n'est connecté au produit, le mode par défaut après la mise sous tension est toujours le mode Bluetooth®.

LED d'état

Le produit est doté d'une **LED d'état** (3) sur le panneau avant et de LED dans les deux **amplificateurs à tubes à vide** (2). Pour indiquer le mode de lecture respectif, les LED s'allument de différentes couleurs :

Code couleur des LED	**Mode**
Rouge clignotant	Mode Standby
Rouge continu	Mode AUX
Vert clignotant	Mode d'appairage Bluetooth®
Vert continu	Mode Bluetooth®
Violet continu	Mode phono
Bleu continu	Mode PC-USB

Connexion via Bluetooth®.

Pour lire les fichiers audio de votre appareil de lecture compatible Bluetooth® (par ex., un smartphone) via le produit, les deux appareils doivent d'abord être appariés.

1. Activez la fonction Bluetooth® de votre lecteur.
2. Allumez le produit comme décrit ci-dessus. Appuyez ensuite une ou plusieurs fois sur le **bouton Mode** (7) jusqu'à ce que vous ayez sélectionné le mode de lecture Bluetooth®.
3. Appuyez sur le **bouton Bluetooth**® (8) du produit pour entrer en mode d'appairage Bluetooth®.
4. Recherchez des périphériques Bluetooth® sur votre lecteur/smartphone. Pour plus d'informations, reportez-vous au manuel d'utilisation de votre lecteur. Le produit **„BS-37"** devrait apparaître dans la liste des appareils détectés après le cycle de recherche.
5. Sélectionnez **„BS-37"** dans la liste des appareils détectés. Une tonalité de confirmation retentit sur le produit. Ainsi, la connexion a été établie et votre produit fonctionne désormais comme un lecteur Bluetooth®. Vous pourrez maintenant écouter sur le produit tous les fichiers audio stockés sur votre lecteur/smartphone.
6. Pour déconnecter l'appareil, touchez à nouveau le **bouton Bluetooth**® (8). Un bip sonore retentit de nouveau.

Si votre lecteur externe a déjà été connecté au produit via Bluetooth®, les deux appareils peuvent se reconnecter automatiquement après avoir été rallumés.

Connexion via NFC

Pour une connexion Bluetooth® sans fil plus rapide entre un lecteur (par exemple un smartphone) et le produit sans configuration manuelle, le produit est également doté de la technologie Near Field Communication (NFC). Pour se connecter via NFC, procédez comme suit :

1. Activez la fonction Bluetooth® et NFC sur votre lecteur. Pour plus d'informations, reportez-vous au manuel d'utilisation de votre lecteur.
2. Allumez le produit comme décrit ci-dessus. Appuyez ensuite une ou plusieurs fois sur le **bouton Mode** (7) jusqu'à ce que vous ayez sélectionné le mode de lecture Bluetooth®.
3. Appuyez sur le **bouton Bluetooth®** (8) du produit pour entrer en mode d'appairage Bluetooth®.
4. Rapprochez votre lecteur/smartphone (à quelques centimètres) de **l'interface NFC** (11) du produit.
5. Le smartphone reconnaît le produit et un message apparaît sur l'écran du smartphone. Confirmez.
6. Ainsi, la connexion est établie et votre produit fonctionne désormais comme un lecteur Bluetooth®.

Mode AUX

Vous pouvez également lire les fichiers audio d'un lecteur externe (par exemple, un smartphone, un lecteur MP3) via **l'entrée AUX** (14) du produit. La connexion s'effectue via le **câble jack de 3,5 mm** (5) inclus dans la livraison ou un câble similaire. Procédez comme suit :

1. Allumez le produit comme décrit ci-dessus. Appuyez ensuite une ou plusieurs fois sur le **bouton Mode** (7) jusqu'à ce que vous ayez sélectionné le mode AUX.
2. Insérez une des fiches du câble jack de 3,5 mm dans une prise correspondante de votre lecteur externe. Insérez l'autre fiche du **câble jack de 3,5 mm** (5) dans **l'entrée AUX** (14) du produit.
3. Contrôlez maintenant la lecture audio par votre lecteur externe. Le son est reproduit par le produit.
4. Pour déconnecter l'appareil, retirez le **câble jack de 3,5 mm** (5) de **l'entrée AUX** (14) du produit.

Mode phono

Vous pouvez écouter le son d'un tourne-disque avec une cartouche MM via **l'entrée phono** (15) du produit. La connexion s'effectue à l'aide du **câble jack 3,5 mm** (5) fourni ou d'un câble similaire. Procédez comme suit :

1. Allumez le produit comme décrit ci-dessus. Appuyez ensuite une ou plusieurs fois sur le **bouton Mode** (7) jusqu'à ce que vous ayez sélectionné le mode Phono.
2. Insérez une des fiches du **câble jack de 3,5 mm** (5) dans une prise correspondante de votre tourne-disque. Insérez l'autre fiche du **câble jack de 3,5 mm** (5) dans **l'entrée Phono** (15) du produit.
3. Contrôlez maintenant la lecture audio par votre tourne-disque. Le son est reproduit par le produit.
4. Pour déconnecter l'appareil, retirez le **câble jack de 3,5 mm** (5) de **l'entrée Phono** (15) du produit.

Mode PC-USB

Vous pouvez écouter le son d'un ordinateur ou d'un portable via la **prise PC-USB** (13) du produit. La connexion se fait à l'aide d'un câble USB approprié (non fourni). Procédez comme suit :

1. Allumez le produit comme décrit ci-dessus. Appuyez ensuite une ou plusieurs fois sur le **bouton Mode** (7) jusqu'à ce que vous ayez sélectionné le mode PC-USB.
2. Insérez maintenant la fiche d'un câble USB dans une prise correspondante de votre ordinateur ou de votre portable. Insérez la fiche USB 2.0 B du câble USB dans la **prise PC-USB** (13) du produit. Aucune installation de logiciel supplémentaire n'est requise.
3. Contrôlez maintenant la lecture audio depuis votre ordinateur ou votre portable. Le son est reproduit par le produit.
4. Pour déconnecter l'appareil, retirez le câble USB de la **prise PC-USB** (13) du produit.

DÉPANNAGE

Le produit ne peut pas être mis en marche

Assurez-vous que le produit est correctement connecté à l'adaptateur secteur fourni et que celui-ci est branché sur une prise de courant correctement installée.

Pour mettre le produit en marche, touchez le **bouton Standby** (6) sur le point imprimé au dos biseauté du boîtier.

Je ne peux pas connecter le produit à mon smartphone via Bluetooth®.

Assurez-vous que la fonction Bluetooth® de votre smartphone est activée et que le smartphone ne se trouve pas à plus de 10 m du produit. Assurez-vous également que le produit est en mode d'appairage Bluetooth® (la LED d'état et les LED de l'amplificateur à tubes à vide clignotent en vert).

Si le produit est déjà connecté à un autre appareil via Bluetooth®, déconnectez-les d'abord, soit directement sur votre appareil, soit en appuyant sur le **bouton Bluetooth®** (8) du produit, puis remettez le produit en mode d'appairage Bluetooth®.

Je ne peux pas connecter le produit à mon smartphone via NFC.

Assurez-vous que votre smartphone dispose de la fonction NFC et activez celle-ci manuellement si nécessaire. Assurez-vous également que votre smartphone n'est pas verrouillé lorsque vous essayez de le connecter au produit via NFC. Tenez le smartphone très près de **l'interface NFC** (11) du produit pendant environ 5 secondes. Vérifiez également que le produit est en mode d'appairage Bluetooth® (la LED d'état et les LED de l'amplificateur à tubes à vide clignotent en vert).

Veuillez noter que tous les smartphones ne prennent pas forcément en charge la fonction NFC. Dans ce cas, établissez manuellement la connexion Bluetooth®.

Je ne parviens pas à établir une connexion Bluetooth® avec mon smartphone, même après plusieurs tentatives.

Si une connexion via Bluetooth® ne réussit pas, même après plusieurs tentatives, éteignez d'abord le produit pendant environ 3 minutes, puis redémarrez-le. Si nécessaire, redémarrez également votre smartphone.

CARACTÉRISTIQUES TECHNIQUES

Référence article	658149
Numéro de modéle	BS-37
Connexions	1x prise CC 1x prise USB 2.0 B 2x prises jack 3,5 mm
Alimentation électrique	12 V ⎓ 3 A
Consommation d'énergie	37 W (max.)
Version Bluetooth®	V5.0
Portée Bluetooth®	environ 10 m
Plage de fréquences Bluetooth®	2,402 – 2,480 GHz
Puissance d'émission maximale	1,59 dBm
Puissance du haut-parleur (total) Puissance de l'amplificateur Puissance du subwoofer	37 W RMS, 4 Ω 2x 6 W RMS (gauche/droit) 1x 25 W RMS
Sensibilité	≤ 775 mV
Rapport signal/bruit (SNR)	≥ 80 dB
Distorsion (THD)	≤ 1 %
Fréquence audio	58 – 20000 Hz
Dimensions (L x H x P)	382 x 192 x 133 mm
Couleur	Blanc
Poids	3000 g

CARACTÉRISTIQUES TECHNIQUES ALIMENTATION

Connexion	1x fiche d'alimentation (Euro type C)1x fiche CC
Longueur du câble	1,50 m
Tension d'alimentation	100 – 240 V ~, 50/60 Hz
Tension de sortie	12,0 V CC
Courant de sortie	3,0 A
Puissance de sortie	36,0 W
Efficacité moyenne en cours de fonctionnement	89,3 %
Efficacité à faible charge (10 %)	87,6 %
Consommation d'énergie à vide	0,07 W
Classe de protection	II

ENTRETIEN ET NETTOYAGE

⚠ *AVERTISSEMENT!*
DANGER DE CHOC ÉLECTRIQUE !

Débranchez toujours le produit de la prise murale avant de le nettoyer..

NOTE: RISQUE DE COURT-CIRCUIT !

L`eau ou d`autres liquides ayant pénétré à l`intérieur du produit peuvent provoquer un court-circuit.

- N`immergez jamais le produit dans l`eau ou d`autres liquides.
- Veillez à protéger le produit contre toute pénétration d`eau ou d`autre liquide.

NOTE: RISQUE DE DOMMAGES !

Une mauvaise manipulation du produit peut endommager celui-ci.

- N`utilisez pas de produits de nettoyage agressifs, de brosses à poils métalliques ou en nylon, ni d`objets de nettoyage tranchants ou métalliques tels que des couteaux, des spatules rigides, etc. Ceux-ci peuvent endommager les surfaces du produit.
- Débranchez toujours le produit de la prise murale avant de le nettoyer.
- Nettoyez le produit avec un chiffon doux et sec.
- Pour les salissures tenaces, utilisez un chiffon légèrement humide et, si nécessaire, un peu de détergent doux.
- Laissez ensuite le produit sécher complètement.

Stockage

Le produit doit être complètement sec avant d`être stocké.

- Conservez toujours le produit dans un endroit sec.
- Conservez le produit hors de portée des enfants bien fermé et à une température de stockage comprise entre 5°C et 20°C (température ambiante).

Déclaration de conformité simplifiée selon les directives RED

Schwaiger GmbH déclare par la présente que le type d‘équipement radio décrit est conforme à la directive 2014/53/EU et aux autres directives applicables au produit. Le texte complet de la déclaration de conformité UE est disponible à l’adresse Internet suivante : http://download.schwaiger.de

Élimination

Les appareils électriques et électroniques, ainsi que les piles ne doivent pas être jetés avec les déchets ménagers. Le consommateur est légalement tenu de remettre les appareils électriques et électroniques ainsi que les piles à la fin de leur vie utile aux points de collecte publics installés dans ce but ou au point de vente. Les aspects détaillés en sont réglementés par le droit applicable de chaque pays. Le symbole du produit, le mode d‘emploi ainsi que l‘emballage reportent expressément cette disposition.

Exclusion de responsabilité

Schwaiger Gmbh décline toute responsabilité ou garantie pour des dommages résultant d‘une installation ou d‘un assemblage incorrect, d‘une utilisation incorrecte du produit ou du non-respect des instructions de sécurité.

Informations du fabricant

Chers clients, pour toute demande de conseil technique que votre revendeur n‘a pas été en mesure de vous dispenser, contactez notre service d‘assistance technique.

Garantie

La période de garantie court à compter de la date d‘achat du produit. Vous êtes prié de prouver cette date de prise d‘effet de la garantie par un justificatif d‘achat (ticket de caisse, facture, bordereau de livraison etc.). Conservez soigneusement ces documents. Les prestations fournies au titre de la garantiesont soumises aux conditions en vigueur à partir de la date d‘achat.

Horaires d‘ouverture (Assistance technique en langue allemande)

Du lundi au vendredi : de 08:00 à 17:00 heures

IN GENERALE

Leggere accuratamente prima dell'uso e conservare per una consultazione successiva.

Le diamo il benvenuto e la ringraziamo per aver effettuato l'acquisto di questo prodotto Schwaiger. Queste istruzioni per l'uso appartengono a questo prodotto.

Contiene importanti informazioni su come impostare e utilizzare il prodotto. Queste istruzioni per l'uso hanno lo scopo di aiutarvi nell'uso del prodotto. Legga accuratamente le istruzioni per l'uso. Conservi la guida per tutta la durata del prodotto e le consegni all'eventuale successivo utilizzatore o proprietario. Verifichi che il contenuto sia completo e si accerti che non siano contenute parti difettose o danneggiate.

Uso consentito

Il prodotto è progettato esclusivamente per la riproduzione di segnali audio che vengono riprodotti senza fili via Bluetooth® dal dispositivo sorgente o trasmessi tramite una connessione AUX, USB o Phono.

Il prodotto è destinato esclusivamente all'uso privato e non è adatto all'uso commerciale.

Usare il prodotto solo come descritto in queste istruzioni per l'uso. Qualsiasi altro uso è considerato improprio e può provocare danni alla proprietà.

CONTENUTO DELLA FORNITURA

Panoramica del dispositivo

A) Vista frontale

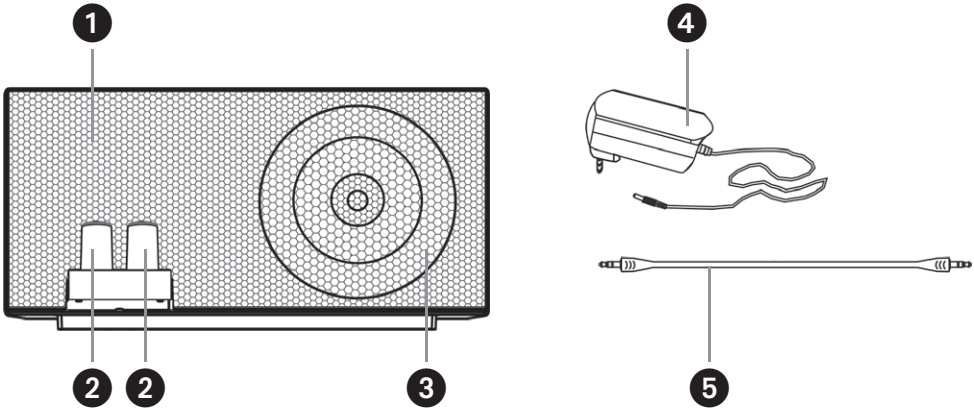

B) Vista posteriore

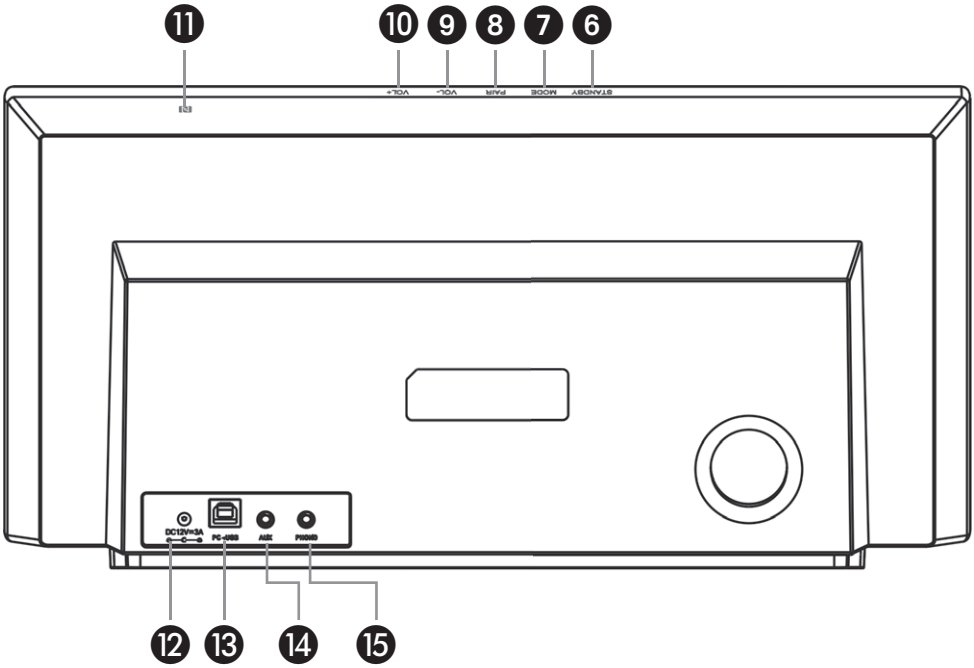

TASTI/PULSANTI E COMPONENTI

1	Sistema di altoparlanti Hi-Fi
2	Amplificatore a valvole
3	LED di stato
4	Adattatore di rete
5	Cavo jack da 3,5 mm

6	Pulsante di standby
7	Pulsante di modalità
8	Pulsante Bluetooth®
9	Volume -
10	Volume +
11	Interfaccia NFC
12	Presa DC
13	Presa PC USB
14	Ingresso AUX
15	Ingresso Phono

ISTRUZIONI GENERALI DI SICUREZZA E DI AVVERTIMENTO

⚠ *ATTENZIONE!*

PERICOLO DI SCOSSA ELETTRICA!

Un'installazione elettrica non corretta o una tensione di rete eccessiva possono causare scosse elettriche.

- Non utilizzare il prodotto se vi sono danni visibili o se il cavo di alimentazione è difettoso.
- Ispezionare sempre il prodotto prima dell'uso per assicurarsi che sia intatto. Apparecchiature elettriche danneggiate e cavi di alimentazione attorcigliati o fili nudi aumentano il rischio di scosse elettriche.
- Non aprire l'involucro, lasciare i lavori di riparazione a personale qualificato. Contattate a tal fine un'officina specializzata. La responsabilità e i diritti di garanzia sono esclusi in caso di riparazioni effettuate da voi stessi, di collegamento non corretto o di funzionamento non corretto.
- Non smontare il prodotto nelle sue singole parti. Un uso improprio può portare a scosse elettriche e malfunzionamenti.
- Per le riparazioni, utilizzare solo parti che corrispondono ai dati originali dell'unità. Questo prodotto contiene parti elettriche e meccaniche essenziali per la protezione contro le fonti di pericolo.
- Non immergere mai il prodotto in acqua.
- Non toccare mai il prodotto o il cavo di collegamento o la spina di alimentazione con le mani bagnate.
- Non staccare mai la spina dalla presa tirando il cavo, ma tenere sempre la spina di rete.
- Tenere il prodotto lontano da fiamme libere e superfici calde.
- Posizionare il prodotto e il cavo di alimentazione in modo da non inciampare.
- Non piegare il cavo di collegamento e non posarlo su spigoli vivi.
- Non utilizzare mai il prodotto in ambienti umidi o sotto la pioggia.
- Non esporre il prodotto alla pioggia o a condizioni atmosferiche estreme, ad esempio temperature sotto lo zero, grandine, calore estremo.
- Non mettere mai il prodotto in un luogo in cui possa cadere in acqua.
- Non prendere mai un apparecchio elettrico se è caduto in acqua.
- Non lasciar penetrare alcun liquido nel prodotto e, se necessario, asciugare accuratamente il prodotto prima di riutilizzarlo.
- Assicurarsi che i bambini non mettano oggetti nel prodotto.
- Quando non si utilizza il prodotto, lo si pulisce o se si verifica un malfunzionamento, spegnere sempre il prodotto e scollegare il cavo di alimentazione.
- Tenere il prodotto ad almeno 20 cm di distanza da pacemaker e altri dispositivi medici. Le onde radio possono influenzare il funzionamento di pacemaker e altri dispositivi medici.

⚠ *ATTENZIONE!*

Pericoli per i bambini e le persone con ridotte capacità fisiche, sensoriali o mentali (ad es. disabili parziali, anziani con ridotte capacità fisiche e mentali) o mancanza di esperienza e conoscenza (ad es. bambini più grandi).

- Questo prodotto può essere utilizzato da bambini dagli otto anni in su e persone con ridotte capacità fisiche, sensoriali o mentali o con mancanza di esperienza e conoscenza, se sono stati supervisionati o istruiti sull'uso sicuro del prodotto e comprendono i pericoli che ne derivano. I bambini non devono giocare con il prodotto. La pulizia e la manutenzione dell'utente non devono essere effettuate da bambini senza supervisione.
- Tenere i bambini di età inferiore agli otto anni lontano dal prodotto e dal cavo di alimentazione.
- Non lasciare il prodotto incustodito durante il funzionamento.
- Non permettere ai bambini di giocare con il film protettivo dell'imballaggio. I bambini possono rimanere intrappolati mentre giocano e soffocare.

⚠ *ATTENZIONE!*
PERICOLO D'INCENDIO!

L'uso improprio del prodotto può causare un'esplosione o un incendio.

- Tenere il prodotto lontano da acqua, altri liquidi, fiamme libere e superfici calde.
- Non coprire il prodotto con oggetti o indumenti.
- Assicurarsi che il prodotto sia adeguatamente ventilato. Lasciare uno spazio di almeno 5 cm dietro l'apparecchio e di almeno 1 cm ai lati (distanza dalle pareti o da altri oggetti).
- Non collocare fonti di fiamme libere, come candele accese, sopra o vicino al prodotto.
- Mantenere una distanza di almeno 5 cm dai materiali facilmente infiammabili.

⚠ *ATTENZIONE!*
PERICOLO DI LESIONI!

L'ascolto continuo ad alto volume può causare danni all'udito.

- Prevenire i danni alla salute ed evitare di ascoltare ad alto volume per lunghi periodi di tempo.
- Quando si ascolta ad alto volume, mantenere sempre una certa distanza dal prodotto e non mettere mai le orecchie direttamente contro l'altoparlante.

ℹ *NOTA:*
PERICOLO DI DANNI!

Un uso improprio del prodotto può causare danni al prodotto.

- Posizionare il prodotto su una superficie accessibile, piana, asciutta, resistente al calore e senza vibrazioni, che sia abbastanza solida da evitare che il prodotto cada. Non posizionare il prodotto sul bordo o contro il bordo del piano di lavoro.
- Non smontare mai il prodotto su o in prossimità di superfici calde (ad es. piatti caldi).
- Non portare il prodotto a contatto con oggetti caldi.
- La presa di corrente deve essere situata vicino all'unità e deve essere facilmente accessibile.
- Tutti i dispositivi multimediali collegati al prodotto devono essere conformi ai requisiti della Direttiva Bassa Tensione.
- Scollegare il prodotto dalla rete elettrica quando non viene utilizzato per un lungo periodo e durante i temporali.
- Non esporre mai il prodotto a temperature elevate (riscaldamento, ecc.) o alle intemperie (pioggia, ecc.).
- Non versare mai liquidi nel prodotto.
- Non immergere mai il prodotto in acqua o usare un pulitore a vapore per pulirlo. In caso contrario, il prodotto potrebbe essere danneggiato.
- Non utilizzare il prodotto se i componenti in plastica del prodotto sono incrinati o deformati. Sostituire i componenti danneggiati solo con pezzi di ricambio originali adatti.

OPERAZIONE IN DETTAGLIO

Controllo del contenuto della consegna

Pericolo di danni!

Se si apre la confezione incautamente con un coltello affilato o un altro oggetto appuntito, si può danneggiare il prodotto.

Fate molta attenzione quando lo aprite.

1. Rimuovere il prodotto dalla confezione.
2. Controllare che la consegna sia completa.
3. Controllare che il prodotto o le singole parti non siano danneggiate. Se è così, non usare il prodotto. Contattare il produttore all'indirizzo di servizio indicato sulla scheda di garanzia.

Si prega di notare che questo prodotto non ha pulsanti meccanici, ma è controllato da pulsanti sensibili al tocco sull'involucro. Per attivare le funzioni descritte di seguito, toccare i rispettivi pulsanti non in alto nella scritta, ma il punto stampato sulla parte inclinata sul retro dell'involucro.

Collegamento dell'alimentazione

NOTA:

PERICOLO DI DANNI!

Usare il prodotto solo con prese con messa a terra con una tensione di 100 - 240 V AC e una frequenza di 50/60 Hz. Se non siete sicuri dell'alimentazione elettrica nel luogo di installazione, verificate con il fornitore di energia pertinente.

1. Collocare questo prodotto su una superficie asciutta, piana e non sensibile al calore.
2. Estendere completamente il **cavo di alimentazione** (4) .
3. Inserire il **connettore DC dell'alimentatore** (4) nella **presa DC** (12) sul retro del prodotto.
4. Inserire la spina di rete in una presa facilmente accessibile e correttamente installata (contatto di protezione tipo F CEE 7/4 o Euro tipo C CEE 7/17).

Il sistema di **altoparlanti Hi-Fi** (1) è ora alimentato e pronto all'uso.

Accensione e spegnimento del prodotto

- Per accendere il prodotto, premere il **pulsante Standby** (6) sulla parte superiore del prodotto
- Per spegnere il prodotto premere nuovamente il **pulsante Standby** (6).

Regolazione del volume

Toccare **Volume +** (10) per aumentare il volume o **Volume -** (9) per diminuirlo.

Per silenziare completamente il volume, toccare **Volume -** (9) finché il suono non è più udibile. Per ripristinare il suono, toccare **Volume +** (10) finché il volume è udibile.

Selezione della modalità di riproduzione

Il prodotto ha un totale di quattro diverse modalità di riproduzione: Bluetooth®, AUX IN, ingresso Phono e PC-USB.

Per selezionare le singole modalità di riproduzione, toccare il **pulsante Mode** (7) una volta o ripetutamente.

A meno che non sia collegato un cavo al prodotto, la modalità preimpostata all'accensione è sempre la modalità Bluetooth®.

LED di stato

Il prodotto ha un **LED di stato** (3) sulla parte anteriore e LED su entrambi gli **amplificatori a valvole** (2). Per indicare la rispettiva modalità di riproduzione, i LED si accendono con colori diversi:

Codice colore del LED	**Modalità**
Rosso lampeggiante	Modalità standby
Rosso incandescente	Modalità AUX
Verde lampeggiante	Modalità di accoppiamento Bluetooth®
Verde incandescente	Modalità di accoppiamento Bluetooth
Si illumina di lilla	Modalità Phono
Si illumina di blu	Modalità PC USB

Connessione via Bluetooth®

Affinché il prodotto possa inviare l'audio dal suo lettore (ad esempio lo smartphone) via Bluetooth®, è necessario prima accoppiare i dispositivi.

1. Si prega di attivare la funzione Bluetooth® del lettore.
2. Accendere il prodotto come descritto sopra. Poi premere il **pulsante Mode** (7) una o più volte fino a selezionare il modo di riproduzione Bluetooth®.
3. Toccare il **pulsante Bluetooth®** (8) sul prodotto per entrare nel modo di accoppiamento Bluetooth®.
4. Cercare i dispositivi Bluetooth® sul proprio lettore/smartphone. Per maggiori informazioni, fare riferimento alle istruzioni per l'uso del proprio lettore esterno. **„BS-37"** dovrebbe apparire nella lista dei dispositivi trovati dopo il ciclo di ricerca.
5. Selezionare **„BS-37"** dalla lista dei dispositivi trovati. Un bip di conferma suonerà sul prodotto. Così, la connessione è stata stabilita e il suo prodotto ora funziona come un lettore Bluetooth®. Tutti i suoni che verrebbero riprodotti dal vostro dispositivo di riproduzione saranno ora riprodotti dal prodotto.
6. Per disconnettere la connessione, toccare nuovamente il **pulsante Bluetooth®** (8). Un ulteriore tono di conferma suona di nuovo.

Se il dispositivo sorgente è già stato collegato al prodotto tramite Bluetooth®, i due dispositivi possono ricollegarsi automaticamente dopo la riaccensione.

Connessione via NFC

Per una connessione wireless Bluetooth® più veloce tra un dispositivo di riproduzione (ad esempio lo smartphone) e il prodotto senza configurazione manuale, il prodotto dispone inoltre della tecnologia NFC (Near Field Communication). Per connettersi tramite NFC, procedere come segue:

1. Attivare la funzione Bluetooth® e NFC nel dispositivo di riproduzione. Per maggiori informazioni, fare riferimento alle istruzioni per l'uso del proprio lettore esterno.
2. Accendere il prodotto come descritto sopra. Poi premere il **bottone Mode** (7) una o più volte fino a selezionare il modo di riproduzione Bluetooth®.
3. Toccare il **pulsante Bluetooth®** (8) sul prodotto per entrare nel modo di accoppiamento Bluetooth®.
4. Tenere il dispositivo di riproduzione/smartphone vicino (qualche centimetro) all'**interfaccia NFC del prodotto** (11).
5. Lo smartphone riconosce il prodotto e un messaggio appare sul display dello smartphone. Confermare.
6. Così, la connessione è stata stabilita e il suo prodotto ora funziona come un lettore Bluetooth®.

Modalità AUX

È anche possibile emettere il suono di un dispositivo di riproduzione (ad esempio smartphone, lettore MP3) attraverso l'Ingresso AUX del prodotto. La connessione avviene tramite il **cavo jack da 3,5 mm** incluso (5) o un cavo simile. Procedere come segue:

1. Accendere il prodotto come descritto sopra. Poi premere il **bottone Mode** (7) una o più volte fino a selezionare il modo di riproduzione AUX.
2. Ora inserire la spina di un **cavo con jack da 3,5 mm** in una presa corrispondente sul proprio dispositivo di riproduzione. Inserire l'altra spina del cavo jack da 3,5 mm nell'**ingresso AUX** del prodotto (5).
3. Ora controllare l'audio dal proprio dispositivo di riproduzione. Il suono verrà emesso dal prodotto.
4. Per scollegare, rimuovere il cavo del jack da 3,5 mm dall'**Ingresso AUX del prodotto** (5).

Modalità Phono

È possibile riprodurre il suono del giradischi con l'adattatore MM attraverso l'**ingresso Phono** (15) del prodotto. La connessione avviene tramite il **cavo jack da 3,5 mm** incluso (5) o un cavo simile. Procedere come segue:

1. Accendere il prodotto come descritto sopra. Quindi premere il **pulsante della modalità** (7) una o più volte fino a selezionare la modalità Phono.
2. Ora inserire il cavo jack da 3,5 mm nella presa appropriata del giradischi. Inserire la seconda spina del **cavo jack da 3,5 mm** (5) nell'**ingresso Phono** (15) del prodotto.
3. Ora controllare la riproduzione del suono dal giradischi. Il suono verrà emesso dal prodotto.
4. Per scollegare, rimuovere il **cavo jack da 3,5 mm** (5) dall'**ingresso Phono** (15) del prodotto.

Modalità PC USB

È possibile riprodurre il suono di un PC o di un portatile tramite la **presa USB PC** (13) del prodotto. Il collegamento avviene tramite un cavo USB adatto (non incluso nella fornitura). Procedere come segue:

1. Accendere il prodotto come descritto sopra. Quindi premere il **pulsante di modalità** (7) una o più volte fino a selezionare la modalità di riproduzione PC USB.
2. Ora inserire il cavo USB nella presa corrispondente del proprio PC o laptop. Inserire la spina USB 2.0 B del cavo USB nella **presa USB PC** (13) sul prodotto. Non è necessario alcun software di installazione aggiuntivo.
3. Ora controllare la riproduzione dal proprio PC o laptop. Il suono verrà emesso dal prodotto.
4. Per scollegare, rimuovere il cavo USB dalla **presa USB PC** (13) del prodotto.

RISOLUZIONE DEI PROBLEMI

Impossibile accendere il prodotto

Assicurarsi che il prodotto sia collegato correttamente all'adattatore CA in dotazione e che sia inserito correttamente nella presa installata.

Per accenderlo, toccare il **pulsante Standby** (6) accanto al punto stampato sulla parte inclinata sul retro della custodia.

Non riesco a collegare il prodotto via Bluetooth® con il mio smartphone

Controllare che la funzione Bluetooth® sia attiva sul proprio smartphone e che non si trovi a più di 10 m dal prodotto. Inoltre, notare che il prodotto è in modalità di accoppiamento Bluetooth® (la luce di stato del LED e le luci sull'amplificatore di vuoto lampeggiano in verde).

Se il prodotto è già collegato a un altro dispositivo via Bluetooth®, per prima cosa scollegare questa connessione, direttamente sul dispositivo o premendo il **pulsante Bluetooth®** (8) sul prodotto e rimettere il dispositivo nel modo di accoppiamento Bluetooth®.

Non riesco a collegare il mio prodotto via NFC con il mio smartphone

Verificare che lo smartphone supporti l'NFC e attivarlo manualmente se necessario. Controllare anche che lo smartphone non sia bloccato quando si cerca di collegarlo via NFC al prodotto. Tenere lo smartphone per circa 5 secondi direttamente sopra la **connessione NFC** (11) al prodotto.

Controllare anche che il prodotto sia in modalità di accoppiamento Bluetooth® (il LED di stato e le luci sul vacuum booster lampeggiano in verde).

Si prega di notare che forse non tutti gli smartphone supportano la funzione NFC. In questo caso, stabilire la connessione Bluetooth® manualmente.

Impossibile stabilire una connessione Bluetooth® con il mio smartphone anche dopo diversi tentativi

Se la connessione Bluetooth® non riesce dopo vari tentativi, spegnere il prodotto per circa 3 minuti e riaccenderlo. In alternativa, riavviare il proprio smartphone.

DATI TECNICI

Codice articolo	658149
Numero di modello	BS-37
Collegamenti	1x presa DC 1x presa USB 2.0 A 2x prese jack da 3,5 mm
Alimentazione di tensione	12 V ⎓ 3 A
Consumo di energia	37 W (massimo)
Versione Bluetooth	V5.0
Portata Bluetooth®	ca. 10 m
Gamma di frequenza Bluetooth	2,402 – 2,480 GHz
Potenza massima irradiata	1,59 dBm
Potenza degli altoparlanti (combinata) Potenza dell'amplificatore Potenza del subwoofer	37 W RMS, 4 Ω 2x 6 W RMS (sinistra/destra) 1x 25 W RMS
Sensibilità	≤ 775 mV
Rapporto segnale/rumore (SNR)	≥ 80 dB
Distorsione (THD)	≤ 1 %
Frequenza audio	58 – 20000 Hz
Dimensioni (L x A x P)	382 x 192 x 133 mm
Colore	Bianco
Peso	3000 g

DATI TECNICI ADATTATORE DI RETE

Connessione	1x spina di alimentazione (Euro tipo C) 1x spina DC
Lunghezza del cavo	1,50 m
Tensione di alimentazione	100 - 240 V ~, 50/60 Hz
Tensione di uscita	12,0 V DC
Corrente di uscita	3,0 A
Potenza in uscita	36,0 W
Efficienza media durante il funzionamento	89,3 %
Efficienza a basso carico (10%)	87,6 %
Consumo di energia a vuoto	0,07 W
Classe di protezione	II

MANUTENZIONE E PULIZIA

⚠ *ATTENZIONE!*
PERICOLO DI SCOSSA ELETTRICA!

Scollegare sempre il prodotto dalla presa di corrente prima della pulizia.

ⓘ *NOTA:*
PERICOLO DI CORTO CIRCUITO!

L`acqua o altri liquidi penetrati nella custodia possono causare un corto circuito.

- Non immergere mai il prodotto in acqua o altri liquidi.
- Assicurarsi che non entrino acqua o altri liquidi nella custodia.

ⓘ *NOTA:*
PERICOLO DI DANNI!

Un uso improprio del prodotto può causare danni al prodotto.

- Non utilizzare detergenti aggressivi, spazzole con setole di metallo o nylon, o oggetti affilati o metallici per la pulizia come coltelli, spatole dure e simili.
- Scollegare sempre il prodotto dalla presa di corrente prima della pulizia.
- Pulire il prodotto con un panno morbido e asciutto.
- In caso di sporco persistente, utilizzare un panno leggermente umido e, se necessario, un po` di detersivo delicato.
- Lasciare asciugare completamente tutte le parti in seguito.

Conservazione

Tutte le parti devono essere completamente asciutte prima dello stoccaggio.

- Conservare sempre il prodotto in un luogo asciutto.
- Conservare il prodotto fuori dalla portata dei bambini, chiuso in modo sicuro e ad una temperatura di conservazione compresa tra 5°C e 20°C (temperatura ambiente).

Dichiarazione di conformità semplificata secondo le direttive RED

CE Con la presente la ditta Schwaiger GmbH dichiara che il tipo di impianto radio descritto è conforme alla direttiva 2014/53/UE e alle ulteriori direttive relative al prodotto. Il testo completo della dichiarazione di conformità UE è disponibile al seguente indirizzo internet: http://download.schwaiger.de

Smaltimento

Le apparecchiature elettriche ed elettroniche e le batterie non devono essere smaltite insieme ai rifiuti domestici. Il consumatore è tenuto per legge a restituire apparecchiature elettriche ed elettroniche e batterie al termine della loro vita utile ai centri di raccolta pubblici appositamente realizzati o a riconsegnarle al centro di vendita. I dettagli sono regolamentati dalle leggi vigenti a livello nazionale. Il simbolo sul prodotto, sulle istruzioni per l'uso o sulla confezione riporta espressamente tale indicazioni.

Esclusione di responsabilità

Schwaiger GmbH non si assume alcuna responsabilità né garanzia in relazione a danni derivanti da un'installazione o da un montaggio non corretti o derivanti dall'utilizzo improprio del prodotto o dal mancato rispetto delle avvertenze in materia di sicurezza.

Informativa del produttore

Gentile cliente, qualora il vostro rivenditore non potesse aiutarvi, per un consulto tecnico può rivolgersi al nostro servizio di assistenza.

Garanzia

La garanzia decorre dal momento dell'acquisto del prodotto. Il momento dell'acquisto dev'essere confermato da una prova d'acquisto (scontrino di cassa, fattura, bolla di consegna etc.). Conservi accuratamente questi documenti. Le nostre prestazioni in garanzia si regolano in base alle condizioni di garanzia valide al momento dell'acquisto.

Orari (servizio di assistenza in lingua tedesca)

Da lunedì a venerdì: 08:00 - 17:00

INFORMACIÓN GENERAL

Lectura y almacenamiento del manual de instrucciones.

Enhorabuena y muchas gracias por la compra de este producto de Schwaiger. Este manual de instrucciones pertenece a este producto. Contiene información importante sobre la puesta en marcha y el manejo.

Este manual de usuario tiene por objeto ayudarle a utilizar el producto. Lea detenidamente las instrucciones de uso. Consérvelas durante toda la vida útil del producto y facilítesela a subsiguientes usuarios o propietarios. Compruebe que el contenido está íntegro y asegúrese de que no incluya piezas defectuosas o dañadas.

Uso previsto

El producto está diseñado exclusivamente para la reproducción de señales de audio que se reproducen de forma inalámbrica a través de Bluetooth® desde el dispositivo de origen o se transmiten a través de una conexión AUX, USB o Phono.

El producto está destinado únicamente a un uso privado y no es adecuado para un uso comercial.

Utilice el producto únicamente como se describe en este manual de instrucciones. Cualquier otro uso se considera inadecuado y puede provocar daños materiales.

ALCANCE DE LA ENTREGA

Visión general del dispositivo

A)Vista frontal

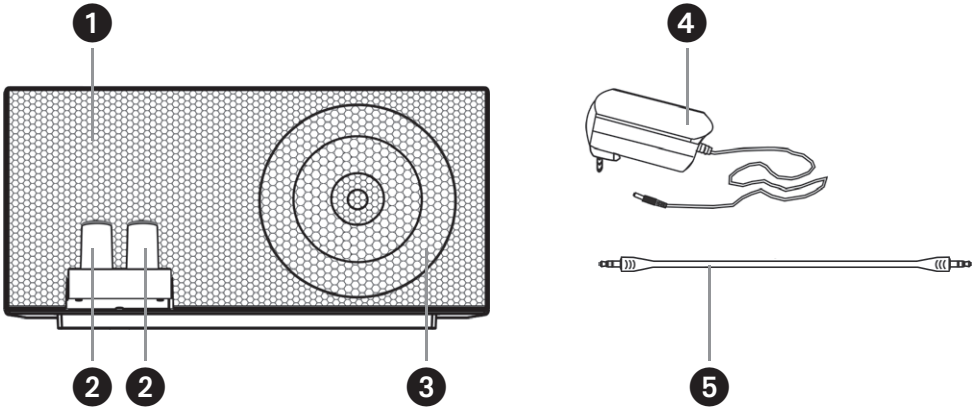

B) Vista trasera

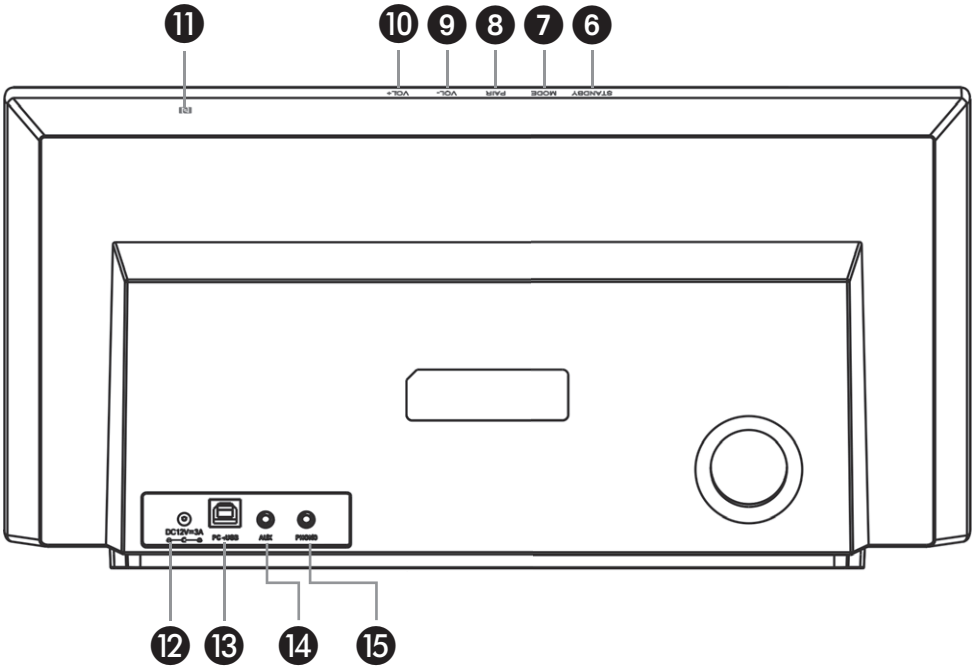

BOTONES Y COMPONENTES

1	Sistema de altavoces Hi-Fi
2	Amplificador de tubo de vacío
3	LED de estado
4	Adaptador de red
5	Cable jack de 3,5 mm

6	Botón de espera
7	Botón Modo
8	Botón Bluetooth®
9	Volumen -
10	Volumen +
11	Interfaz NFC
12	Toma de corriente
13	Toma USB para PC
14	Entrada AUX
15	Entrada Phono

INSTRUCCIONES GENERALES DE SEGURIDAD Y ADVERTENCIA

⚠ *¡ADVERTENCIA!*

¡PELIGRO DE DESCARGA ELÉCTRICA!

Una instalación eléctrica incorrecta o una tensión de red excesiva pueden provocar una descarga eléctrica.

- No utilice el producto si presenta daños visibles o si el cable de carga USB presenta defectos.
- Inspeccione el producto para comprobar su integridad antes de cada uso. Los equipos eléctricos dañados, así como los cables de alimentación retorcidos o los cables desnudos aumentan el riesgo de sufrir una descarga eléctrica.
- No abra la carcasa. Solo debe hacerlo personal especializado. Para ello, diríjase a un taller especializado. Los derechos de responsabilidad y garantía quedan excluidos en caso de que efectúe reparaciones por su cuenta, conecte el producto incorrectamente o no respete las instrucciones de manejo.
- No desmonte el producto. El manejo inadecuado puede provocar descargas eléctricas y mal funcionamiento.
- En caso de reparación solo se pueden usar piezas que coincidan con los datos del producto originales. En este producto existen piezas eléctricas y mecánicas imprescindibles para la protección frente a ciertos peligros.
- Nunca sumerja el producto en agua.
- Nunca manipule el producto o el cable de alimentación o el enchufe con las manos húmedas.
- Nunca saque el enchufe de una toma de corriente por el cable de conexión; agarre siempre el enchufe de la red.
- Mantenga el producto alejado de las llamas y las superficies calientes.
- Coloque el producto y el cable de alimentación de manera que no se conviertan en un peligro de tropiezo.
- No doble el cable de conexión ni lo coloque sobre bordes afilados.
- No utilice el producto en habitaciones húmedas ni bajo la lluvia.
- No utilice el producto bajo la lluvia ni en condiciones meteorológicas extremas, como temperaturas bajo cero, granizo o calor extremo.
- Nunca coloque el producto de manera que pueda caer en el agua.
- No coja nunca un dispositivo eléctrico que ha caído al agua.
- Asegúrese de que ningún líquido llega al producto y, en caso contrario, séquelo bien antes de volver a encenderlo.
- Asegúrese de que los niños no introducen objetos extraños en el producto.
- Cuando no esté usando el producto, lo esté limpiando o en caso de que se produzca una avería, apague siempre el producto y desenchufe el cable de alimentación.
- Mantenga el producto a una distancia mínima de 20 cm de los marcapasos y otros dispositivos médicos. Las ondas de radio pueden afectar al funcionamiento de los marcapasos y otros dispositivos médicos.

⚠ *¡ADVERTENCIA!*

Peligros para los niños y las personas con capacidades físicas, sensoriales o mentales reducidas (por ejemplo, los discapacitados parciales, las personas mayores con capacidades físicas y mentales reducidas) o la falta de experiencia y conocimientos (por ejemplo, los adolescentes).

- Los niños mayores de ocho años, las personas con capacidades físicas, psíquicas, sensoriales o mentales mermadas, y las personas con poca experiencia o conocimiento pueden utilizar este producto con supervisión o si se les ha enseñado cómo utilizar el producto de forma segura y comprenden los peligros que comporta. No dejar que los niños pueden con el producto. Los niños no deben hacer ningún tipo de labores de limpieza y mantenimiento por parte del usuario sin la correspondiente supervisión.
- Mantenga el producto y el cable de alimentación fuera del alcance de los niños menores de ocho años.
- No deje el producto sin supervisión durante el funcionamiento.
- No permita que los niños jueguen con el embalaje. Los niños podrían verse atrapados y ahogarse.

⚠ *¡ADVERTENCIA!*
¡PELIGRO DE INCENDIO!

El manejo incorrecto del producto puede producir explosiones o incendios.

- Mantenga el producto alejado del agua, de otros líquidos, de llamas abiertas y de superficies calientes.
- No cubra el producto con objetos o ropa.
- Asegúrarse de que el producto esté adecuadamente ventilado. Dejar un espacio de al menos 5 cm detrás de la unidad y de al menos 1 cm a los lados (distancia de las paredes u otros objetos).
- No colocar fuentes de llamas abiertas, como velas encendidas, sobre o cerca del producto.
- Mantenga como mínimo una distancia de 5 cm con materiales de fácil combustión.

⚠ *¡PRECAUCIÓN!*
¡PELIGRO DE LESIONES!

Escuchar volúmenes altos durante periodos prolongados puede ocasionar daños auditivos.

- Prevenga los daños auditivos evitando escuchar volúmenes altos durante periodos prolongados.
- Si emplea volúmenes altos, manténgase a una cierta distancia del producto y no acerque el oído directamente al altavoz.

ℹ *NOTA:*
¡PELIGRO DE DAÑOS!

El manejo incorrecto del producto puede ocasionar daños materiales.

- Colocar el producto en una superficie accesible, nivelada, seca, resistente al calor y libre de vibraciones, que sea lo suficientemente robusta como para evitar que el producto se caiga. No coloque el producto al borde ni en los cantos de la superficie.
- No coloque el producto cerca de superficies calientes ni sobre ellas (p. ej. fogones).
- No permita que el producto ni el cable de carga USB entre en contacto con piezas calientes.
- La toma de corriente debe estar situada cerca de la unidad y debe ser fácilmente accesible.
- Todos los dispositivos multimedia conectados al producto deben cumplir con los requisitos de la Directiva de Baja Tensión.
- Hay que desconectar este producto durante las tormentas eléctricas o cuando no se utilice durante mucho tiempo.
- No exponga nunca el producto a temperaturas elevadas (calefacción, etc.) ni a condiciones meteorológicas (lluvia, etc.).
- No introduzca líquidos en el producto.
- Para limpiar el producto, no lo sumerja jamás en agua ni utilice limpiadores de vapor. De lo contrario, el producto podría sufrir daños.
- Deje de utilizar el producto si los elementos de plástico presentan grietas o fisuras, o si se han deformado. Sustituya las piezas dañadas solo por recambios originales.

OPERACIÓN EN DETALLE

Compruebe el producto y el alcance de la entrega

¡Peligro de daños!

El producto puede dañarse fácilmente si se abre el paquete por descuido con un cuchillo u otro objeto afilado.

Extreme las precauciones al abrir.

1. Saque el producto del envase.
2. Compruebe que la entrega está completa.
3. Compruebe si el producto o los componentes individuales están dañados. En este caso, no utilice el producto. Póngase en contacto con la línea de atención al cliente o la dirección de correo electrónico indicada en este manual de usuario.

Tenga en cuenta que este producto no tiene botones mecánicos, sino que se controla mediante botones táctiles en la carcasa. Para activar las funciones descritas a continuación, toque los botones respectivos no en la parte superior en la inscripción sino en el punto impreso en la parte inclinada en la parte posterior de la carcasa.

Conexión de la fuente de alimentación

NOTA:

¡PELIGRO DE DAÑOS!

Utilizar el producto sólo con tomas de corriente con conexión a tierra con una tensión de 100 - 240 V AC y una frecuencia de 50/60 Hz. Si no está seguro del tipo de suministro eléctrico de su zona, póngase en contacto con la compañía eléctrica local.

1. Colocar el producto en una superficie seca y nivelada que no sea sensible al calor.
2. Desenrolle el cable de alimentación (4) completamente.
3. Enchufe el conector DC **de la fuente de alimentación** (4) **en la toma DC** (12) de la parte trasera del producto.
4. Inserte el enchufe en una toma de corriente fácilmente accesible y correctamente instalada (contacto de protección tipo F CEE 7/4 o Euro tipo C CEE 7/17).

El **sistema de altavoces Hi-Fi** (1) está ahora encendido y listo para ser utilizado.

Encendido y apagado del producto

- Para encender el producto, pulse el **botón de espera** (6) en la parte superior del producto
- Para apagar el producto, pulse de nuevo **el botón de espera** (6).

Ajustar el volumen

Toque **Volumen +** (10) para subir el volumen o **Volumen -** (9) para bajarlo.

Para silenciar el volumen completamente, toque **Volumen -** (9) hasta que el sonido deje de ser audible. Para restablecer el sonido, toque **Volumen +** (10) hasta que el volumen sea audible.

Selección del modo de reproducción

El producto tiene un total de cuatro modos de reproducción diferentes: Bluetooth®, AUX IN, entrada Phono y PC-USB. Para seleccionar los modos de reproducción individuales, toque el **botón Modo** (7) una o varias veces. A menos que se conecte un cable al producto, el modo preestablecido cuando se enciende es siempre el modo Bluetooth®.

LED de estado

El producto tiene un **LED de estado** (3) en la parte frontal y LEDs en ambos **amplificadores de tubo de vacío** (2). Para indicar el modo de reproducción respectivo, los LEDs se iluminan en diferentes colores:

Código de color del LED	Modo
Rojo parpadeante	Modo de espera
Rojo brillante	Modo AUX
Verde intermitente	Modo de emparejamiento Bluetooth®
Verde brillante	Modo de emparejamiento Bluetooth
Se ilumina en lila	Modo Phono
Se ilumina en azul	Modo PC USB

Conexión por Bluetooth®

Para que el producto envíe el audio desde su reproductor (por ejemplo, un smartphone) a través de Bluetooth®, primero debe emparejar los dispositivos.

1. Para ello, active la función Bluetooth® en su reproductor.
2. Enciende el producto como se ha descrito anteriormente. A continuación, pulse el **botón Modo** (7) una o varias veces hasta seleccionar el modo de reproducción Bluetooth®.
3. Toque el **botón Bluetooth®** (8) del producto para entrar en el modo de emparejamiento Bluetooth®.
4. Deje que su reproductor externo/smartphone busque dispositivos Bluetooth®. Encontrará más información al respecto en el manual de instrucciones de su reproductor. En la lista de dispositivos detectados, debería aparecer **„BS-37"**.
5. Seleccione **„BS-37"** en la lista de los dispositivos encontrados. El producto emitirá un pitido de confirmación. Significa que la conexión se ha establecido con éxito y que el producto está funcionando como dispositivo de reproducción Bluetooth®. Todos los sonidos que emita su reproductor/smartphone serán reproducidos por el producto.
6. Para desconectar la conexión, toque de nuevo el **botón Bluetooth®** (8). Vuelve a sonar un tono de confirmación.

Si el dispositivo de origen ya se ha conectado al producto a través de Bluetooth®, los dos dispositivos pueden volver a conectarse automáticamente tras volver a encenderse.

Conexión mediante NFC

Para una conexión inalámbrica Bluetooth® más rápida entre un dispositivo de reproducción (por ejemplo, un smartphone) y el producto sin necesidad de configuración manual, el producto cuenta además con la tecnología NFC (Near Field Communication). Para conectarse a través de NFC, proceda como sigue:

1. Active la función Bluetooth® y NFC en su dispositivo de reproducción. Encontrará más información al respecto en el manual de instrucciones de su reproductor.
2. Enciende el producto como se ha descrito anteriormente. A continuación, pulse el **botón Modo** (7) una o varias veces hasta seleccionar el modo de reproducción Bluetooth®.
3. Toque el **botón Bluetooth®** (8) del producto para entrar en el modo de emparejamiento Bluetooth®.
4. Mantenga el dispositivo de reproducción/smartphone cerca (unos centímetros) de la **interfaz NFC del producto** (11).
5. El smartphone reconoce el producto y aparece un mensaje en su pantalla. Confírmalo.
6. Significa que la conexión se ha establecido con éxito y que el producto está funcionando como dispositivo de reproducción Bluetooth®.

Modo AUX

También puede emitir audio desde un dispositivo de reproducción (por ejemplo, un smartphone o un reproductor de MP3) a través de la **Entrada AUX** del producto. La conexión se realiza a través del **cable jack de 3,5 mm** incluido (5) o un cable similar. Para ello, procede de la siguiente manera:

1. Enciende el producto como se ha descrito anteriormente. A continuación, pulse el **botón Modo** (7) una o más veces hasta que haya seleccionado el modo de reproducción AUX IN.
2. Ahora inserte la clavija de un cable con conector de 3,5 mm en la toma correspondiente de su dispositivo de reproducción. Inserte la otra clavija del **cable jack de 3,5 mm** en la **entrada AUX** del producto (5).
3. Ahora controle el audio desde su dispositivo de reproducción. El sonido saldrá del producto.
4. Para desconectar, retire el cable de la clavija de 3,5 mm de la **entrada AUX** (14) del producto.

Modo Phono

Puede reproducir el sonido del giradiscos con el adaptador MM a través de la **entrada phono** (15) del producto. La conexión se realiza a través del **cable jack de 3,5 mm** incluido (5) o un cable similar. Para ello, procede de la siguiente manera:

1. Enciende el producto como se ha descrito anteriormente. A continuación, pulse el **botón de modo** (7) una o varias veces hasta que se seleccione el modo Phono.
2. Ahora inserte la clavija de 3,5 mm en la toma correspondiente del tocadiscos. Inserte la segunda clavija del **cable jack de 3,5 mm** (5) en la **entrada Phono** (15) del producto.
3. Ahora controle la reproducción del sonido desde el tocadiscos. El sonido saldrá del producto.
4. Para desconectar, retire el **cable jack de 3,5 mm** (5) de la **entrada Phono** (15) del producto.

Modo PC USB

Puede reproducir el sonido de un PC o de un ordenador portátil a través de la toma **USB para PC** (13) del producto. La conexión se realiza mediante un cable USB adecuado (no incluido en el suministro). Para ello, procede de la siguiente manera:

1. Enciende el producto como se ha descrito anteriormente. A continuación, pulse el **botón de modo** (7) una o varias veces hasta que se seleccione el modo de reproducción del PC USB.
2. Ahora inserte el cable USB en la toma correspondiente de su PC o portátil. Inserte la clavija USB 2.0 B del cable USB en la toma **USB para PC** (13) del producto. No es necesario ningún software de instalación adicional.
3. Ahora controle la reproducción desde su PC o portátil. El sonido saldrá del producto.
4. Para desconectar, retire el cable USB de la toma **USB para PC** (13) del producto.

ELIMINACIÓN DE ERRORES

No se puede encender el producto

Asegúrese de que el producto está correctamente conectado al adaptador de CA suministrado y de que está bien enchufado en la toma de corriente instalada.

Para encenderlo, toque el **botón de espera** (6) en el punto impreso en la parte inclinada de la parte posterior de la caja.

No puedo conectar el producto vía Bluetooth® con mi smartphone

Compruebe que la función Bluetooth® está activada en su smartphone y que no está a más de 10 m del producto. Además, tenga en cuenta que el producto está en modo de emparejamiento Bluetooth® (la luz LED de estado y las luces del amplificador de vacío parpadean en verde).

Si el producto ya está conectado a otro dispositivo a través de Bluetooth®, primero desconecte esta conexión, ya sea directamente en el dispositivo o pulsando el **botón Bluetooth®** (8) en el producto y vuelva a poner el dispositivo en modo de emparejamiento Bluetooth®.

No puedo conectar mi producto vía NFC con mi smartphone

Asegúrese de que el smartphone es compatible con NFC y actívelo manualmente si es necesario. Compruebe también que el smartphone no está bloqueado cuando intentas conectarlo mediante NFC al producto. Mantenga el smartphone durante aproximadamente 5 segundos directamente sobre la **interfaz NFC** (11) con el producto.

Compruebe también que el producto está en modo de emparejamiento Bluetooth® (el LED de estado y las luces del reforzador de vacío parpadean en verde).

Tenga en cuenta que posiblemente no todos los smartphones sean compatibles con la función NFC. En este caso, establezca la conexión Bluetooth® manualmente.

No puedo establecer una conexión Bluetooth® con mi smartphone incluso después de varios intentos

Si la conexión Bluetooth® no tiene éxito después de varios intentos, apague el producto durante unos 3 minutos y vuelva a encenderlo. Alternativamente, reinicie su teléfono inteligente.

DATOS TÉCNICOS

Número de artículo	658149
Número de modelo	BS-37
Conexiones	1x Toma de corriente DC 1x enchufe USB 2.0 A 2 tomas de 3,5 mm
Alimentación eléctrica	12 V ⎓ 3 A
Consumo de energía	37 W (max.)
Versión Bluetooth®	V5.0
Alcance Bluetooth®	aprox. 10 m
Gama de frecuencias de Bluetooth®.	2,402 – 2,480 GHz
Potencia máxima radiada	1,59 dBm
Potencia de los altavoces (combinada) Potencia del amplificador Potencia del subwoofer	37 W RMS, 4 Ω 2x 6 W RMS (izquierda/derecha) 2x 12 W (RMS
Sensibilidad	≤ 775 mV
Relación señal/ruido (SNR)	≥ 80 dB
Distorsión (THD)	≤ 1 %
Frecuencia de audio	58 – 20000 Hz
Dimensiones (An. x Al. x Pr.)	382 x 192 x 133 mm
Color	Blanco
Peso	3000 g

DATOS TÉCNICOS ADAPTADOR DE RED

Conexión	1x clavija de alimentación (Euro tipo C) 1x enchufe DC
Longitud de cable	1,50 m
Tensión de alimentación	100-240 V ~, 50/60 Hz
Tensión de salida	12,0 V DC
Corriente de salida	3,0 A
Potencia de salida	36,0 W
Eficiencia media en la operación	89,3 %
Eficiencia con carga ligera (10 %)	87,6 %
Consumo de energía sin carga	0,07 W
Clase de protección	II

MANTENIMIENTO Y LIMPIEZA

⚠ *¡ADVERTENCIA!*
¡PELIGRO DE DESCARGA ELÉCTRICA!

Desenchufar siempre el producto de la toma de corriente antes de limpiarlo.

ⓘ *NOTA:*
¡PELIGRO DE CORTOCIRCUITO!

En el caso de que agua u otros líquidos entren en la carcasa, podría producirse un cortocircuito.

- No sumerja el producto en agua ni en ningún otro líquido.
- Asegúrese de que ni agua ni ningún otro líquido entran en la carcasa.

ⓘ *NOTA:*
¡PELIGRO DE DAÑOS!

El manejo incorrecto del producto puede ocasionar daños materiales.

- No utilice productos de limpieza agresivos, cepillos con cerdas de metal o nailon, ni ningún otro objeto de limpieza afilado o metálico como cuchillos, espátulas duras y similares. Podrían dañar la superficie.
- Desenchufar siempre el producto de la toma de corriente antes de limpiarlo.
- Limpie el producto con un paño suave y seco.
- En caso de suciedad resistente, utilice un paño ligeramente humedecido y, de ser necesario, un detergente suave.
- A continuación, deje que todas las piezas se sequen por completo.

Almacenamiento

Antes de guardarlas, todas las piezas deben estar totalmente secas.

- Conserve el producto siempre en un lugar seco.
- Mantenga el producto fuera del alcance de los niños, cerrado de forma segura y a una temperatura de almacenamiento entre 5 °C y 20 °C (temperatura ambiente).

Declaración de conformidad simplificada según las Directivas RED

CE Por la presente, la empresa Schwaiger GmbH declara que el modelo de instalación radiocontrolada descrito cumple la Directiva 2014/53/UE, así como todas las demás Directivas aplicables al producto. El texto completo de la Declaración de conformidad UE se encuentra disponible en la siguiente dirección de Internet: http://download.schwaiger.de

Eliminación

Los dispositivos eléctricos y electrónicos, así como las pilas, no se deben eliminar con la basura doméstica. El consumidor está legalmente obligado a depositar los dispositivos eléctricos y electrónicos, así como las pilas, al final de su vida útil en los puntos públicos de recogida establecidos a tal efecto o a devolverlos en el punto de venta. Los pormenores al respecto se regulan en la correspondiente legislación nacional. El símbolo que aparece en el producto, el manual de instrucciones o en el embalaje hace referencia esta disposición.

Exención de responsabilidad

Schwaiger GmbH declina toda responsabilidad y garantía por aquellos años que resulten de una instalación o montaje incorrectos, así como de un uso inadecuado del producto o de un incumplimiento de las indicaciones de seguridad.

Información del fabricante

Estimado cliente: En caso de que necesite asesoramiento técnico y su distribuidor especializado no pueda ayudarle, le rogamos que se ponga en contacto con nuestro servicio técnico.

Garantía

El período de garantía comienza con la compra del producto. Le rogamos que justifique dicho momento mediante el tique de compra (recibo de caja, factura, albarán, etc.). Conserve a buen recaudo estos documentos. Nuestra prestación de garantía se rige por nuestras condiciones de garantía vigentes en el momento de la compra.

Horario de oficina (servicio técnico en alemán)

De lunes a viernes: 8:00-17:00 horas

ALGEMEEN

Bedieningshandleiding lezen en bewaren.

Hartelijk gelukgewenst en hartelijk dank voor de aankoop van dit Schwaiger-product. Deze bedieningshandleiding hoort bij deze product.

De handleiding bevat belangrijke informatie over de ingebruikneming en het onderhoud. Deze bedieningshandleiding biedt ondersteuning bij de omgang met het product. Lees de bedieningshandleiding zorgvuldig door. Bewaar de handleiding gedurende de volledige levensduur van het product en geef deze door aan de volgende gebruiker of bezitter. Controleer de inhoud op volledigheid en verzeker u ervan dat er geen ontbrekende of beschadigde onderdelen in zitten.

Beoogd gebruik

Het product is uitsluitend ontworpen voor het afspelen van audiosignalen die draadloos via Bluetooth® vanaf een bronapparaat worden afgespeeld of via de AUX-, USB- of Phono-aansluiting worden verzonden.

Het product is uitsluitend bestemd voor particulier gebruik en is niet geschikt voor commercieel gebruik.

Gebruik het product alleen zoals beschreven in deze gebruiksaanwijzing. Elk ander gebruik wordt beschouwd als oneigenlijk en kan leiden tot materiële schade.

LEVEROMVANG

Overzicht van het apparaat

A) Vooraanzicht

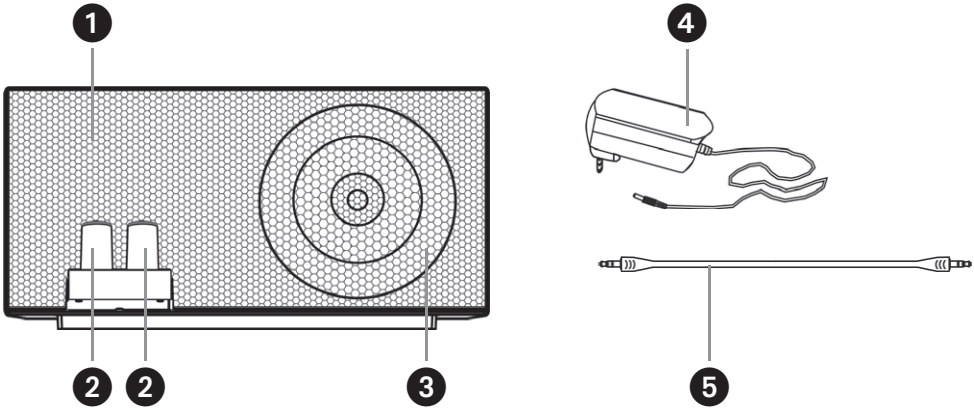

B) Achteraanzicht

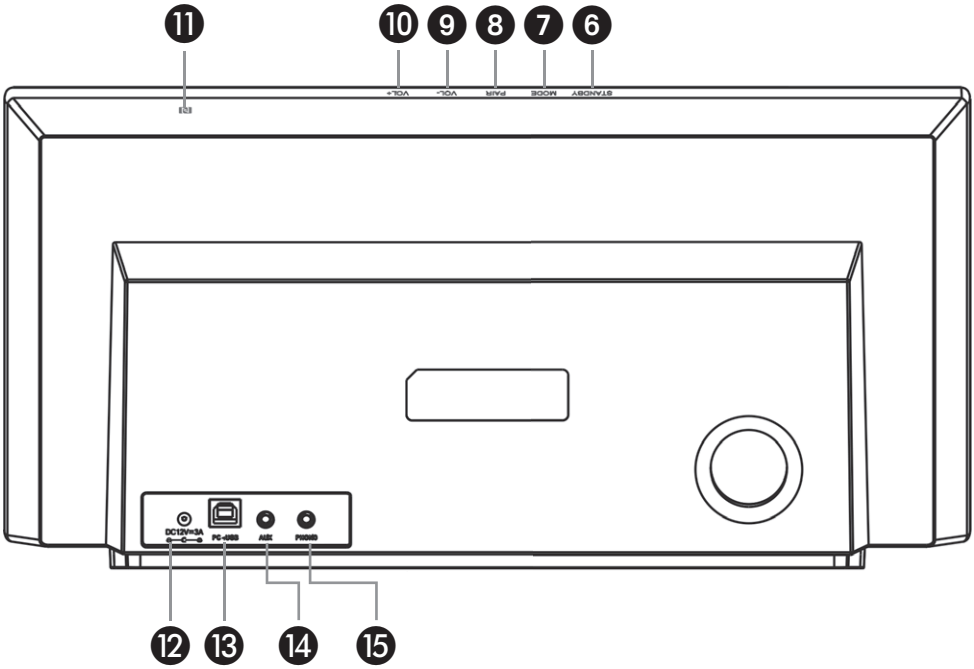

KNOPPEN EN COMPONENTEN

1	Hifi luidsprekersysteem
2	Vacuüm buizenversterker
3	Status-LED
4	Netadapter
5	3,5 mm jackplug-kabel

6	Standby toets
7	Modus toets
8	Bluetooth® toets
9	Volume -
10	Volume +
11	NFC-interface
12	DC aansluiting
13	PC-USB-aansluiting
14	AUX-ingang
15	Phono-ingang

ALGEMENE VEILIGHEIDSINSTRUCTIES EN WAARSCHUWINGEN

⚠ *WAARSCHUWING!*

STROOMSLAGGEVAAR!

Foutieve elektrische installatie of te hoge netspanning kunnen elektrische schokken tot gevolg hebben.

- Gebruik het product niet wanneer het zichtbaar beschadigd is of als het Netsnoer defect is.
- Controleer voor ieder gebruik of het apparaat in onberispelijke toestand verkeert. Door beschadigde elektrische apparaten en geknikte elektriciteitssnoeren of ongeïsoleerde draden kan er risico op elektrische schokken ontstaan.
- Open de behuizing niet, maar laat reparatiewerkzaamheden doen door vakkundige personen. Neem hiervoor contact op met een gespecialiseerde reparateur. Bij eigenmachtig uitgevoerde reparaties, ondeskundig aansluiten of een onjuiste bediening wijst de fabrikant c.q. distributeur/verkoper iedere aansprakelijkheid van de hand en zijn aanspraken op garantie uitgesloten.
- Demonteer het product niet in zijn afzonderlijke onderdelen. Ondeskundige ingrepen kunnen leiden tot elektrische schokken of storingen.
- Bij reparaties mogen uitsluitend onderdelen worden gebruikt, die overeenkomen met de oorspronkelijke apparaatspecificaties. Dit product bevat elektrische en mechanische onderdelen, die noodzakelijk zijn voor de bescherming tegen gevarenbronnen.
- Dompel het apparaat in geen geval onder in water.
- Pak het product, het aansluitsnoer en de stekker nooit vast met natte handen.
- Trek de stroomstekker nooit aan de kabel uit het stopcontact, maar altijd aan de stekker zelf.
- Houd het product uit de buurt van open vuur en hete oppervlakken.
- Positioneer het product en het aansluitsnoer zo, dat er geen struikelgevaar ontstaat.
- Knik de aansluitleiding niet en leg deze niet over scherpe randen.
- Gebruik het product nooit in vochtige ruimten of in de regen.
- Stel het product niet bloot aan regen of extreme weersomstandigheden, zoals temperaturen onder het vriespunt, hagel of extreme hitte.
- Plaats het product nooit zo, dat het in water kan vallen.
- Probeer nooit een elektrische apparaat dat in het water is gevallen, vast te pakken.
- Zorg ervoor dat er geen vloeistoffen in het product terechtkomen en droog het product zo nodig goed af voordat u het weer in gebruik neemt.
- Zorg ervoor dat kinderen geen voorwerpen in het product steken.
- Schakel het product altijd uit en trek de stekker uit als u het product niet gebruikt of wilt schoonmaken, of als er een storing optreedt.
- Houd het product op ten minste 20 cm afstand van pacemakers en andere medische apparaten. Radiogolven kunnen de werking van pacemakers en andere medische apparaten beïnvloeden.

⚠ *WAARSCHUWING!*

Gevaar voor kinderen en personen met verminderde fysieke, zintuiglijke of mentale vermogens (bijvoorbeeld door een handicap of bij verminderde fysieke of mentale vermogens bij ouderdom) of onvoldoende ervaring en kennis (bijvoorbeeld oudere kinderen).

- Het product mag worden gebruikt door kinderen vanaf acht jaar en personen met verminderde fysieke, zintuiglijke of mentale vaardigheden of met onvoldoende ervaring en kennis, als ze onder toezicht staan of als ze zijn geïnstrueerd over het gebruik van het product en de gevaren die ermee gepaard gaan, begrijpen. Kinderen mogen niet spelen met het product. Het product mag niet zonder toezicht worden schoongemaakt of onderhouden door kinderen.
- Houd kinderen, jonger dan acht jaar uit de buurt van het product en het aansluitsnoer.
- Laat het product tijdens het gebruik nooit zonder toezicht achter.
- Laat kinderen niet met het verpakkingsfolie spelen. Kinderen kunnen er bij het spelen verstrikt in raken en stikken.

⚠ *WAARSCHUWING!*
BRANDGEVAAR!

Een ondeskundige omgang met het product kan leiden tot een explosie of brand.

- Houd het product uit de buurt van water, andere vloeistoffen, open vuur en hete oppervlakken.
- Dek het product niet af met voorwerpen of kleding.
- Zorg voor voldoende ventilatie van het product. Houd minimaal 5 cm ruimte vrij achter het apparaat en minimaal 1 cm aan de zijkanten (afstand tot wanden of andere voorwerpen).
- Zet geen bronnen van open vuur, zoals brandende kaarsen op of in de directe nabijheid van het product.
- Houd een afstand van ten minste 5 cm tot licht ontvlambare materialen aan.

⚠ *LET OP! RISICO OP GEHOORSCHADE!*

Door langdurig luisteren naar geluid met een hoog volume, kan gehoorschade ontstaan.

- Voorkom schade aan de gezondheid en luister liever niet gedurende langere tijd naar geluid met een hoog volume.
- Houd bij afspelen op een hoog volume altijd een zekere afstand tot het product en houd nooit uw oren direct bij de luidsprekers.

ℹ *OPMERKING: RISICO OP LICHAMELIJK LETSEL!*

Door een ondeskundige omgang met het product kan dit beschadigd raken.

- Stel het product op op een goed toegankelijke, egale, droge, hittebestendige, trillingsvrije ondergrond die stevig genoeg is om ervoor te zorgen dat het product niet valt. Zet het product niet vlak bij de rand of kant van het oppervlak.
- Stel het product in geen geval op in de buurt van hete oppervlakken of voorwerpen (bijv. kookplaten).
- Breng het product niet in contact met hete voorwerpen.
- De netcontactdoos dient geplaatst te worden in de nabijheid van van het product en dient gemakkelijk toegankelijk te zijn.
- Alle multimedia-apparaten die op het product worden aangesloten, moeten voldoen aan de eisen van de laagspanningsrichtlijn.
- Koppel het product los van het elektriciteitsnet wanneer u het langere tijd niet gebruikt en bij onweer.
- Stel het product in geen geval bloot aan hoge temperaturen (verwarming etc.) of ongunstige weersinvloeden (regen etc.).
- Laat in geen geval vloeistoffen in het product lopen.
- Dompel het product in geen geval onder in water om het reinigen en gebruik hier ook nooit een stoomreiniger voor. Het product kan anders beschadigd raken.
- Gebruik het product niet langer, als de kunststof delen van het product scheuren of barsten vertonen of vervormd zijn. Vervang beschadigde onderdelen uitsluitend door passende, originele vervangende onderdelen.

DE BEDIENING IN DETAIL

Controleer product en omvang van de levering

Risico op schade!

Als u de verpakking onvoorzichtig opent met een scherp mes of een ander puntig voorwerp, kan het product snel beschadigd raken.

Wees heel voorzichtig bij het openen.

1. Neem het product uit de verpakking.
2. Controleer of de levering compleet is.
3. Controleer of er schade is aan het product of de afzonderlijke onderdelen. Als dit het geval is, gebruik het product dan niet. Neem contact op met de hotline of het e-mailadres die in deze gebruiksaanwijzing zijn vermeld.

Houd er rekening mee dat het product geen mechanische knoppen heeft, maar dat het wordt bediend met aanraakgevoelige toetsen op de behuizing. Om de hieronder beschreven functies te bedienen, raakt u de betreffende toetsen niet aan de bovenkant bij het opschrift aan, maar op de geprinte stip aan de afgeschuinde achterkant van de behuizing.

Netadapter aansluiten

OPMERKING:

RISICO OP GEHOORSCHADE!

Gebruik het product alleen met geaarde contactdozen met een spanning van 100 - 240 V AC en een frequentie van 50/60 Hz. Weet u niet zeker welke specificaties het elektriciteitsnet op de plaats van opstelling heeft, doe dan navraag bij de energieleverancier.

1. Zet het product op een droog, horizontaal en hittebestendig oppervlak.
2. Wikkel de kabel van de **netadapter** (4) volledig uit los.
3. Steek de DC-stekker van de **netadapter** (4) in de **DC-aansluiting** (12) aan de achterkant van het product.
4. Steek de aansluitstekker in een goed toegankelijk en volgens voorschrift aangelegd stopcontact (met randaarde type F CEE 7/4 of Euro type C CEE 7/17).

Het **Hifi-luidsprekersysteem** (1) krijgt nu stroom en is klaar voor gebruik.

Product in-/uitschakelen

- Druk op de **Standby toets** (6) aan de bovenkant van het product om het product aan te zetten.
- Druk nogmaals op de **Standby toets** (6) om het product uit te schakelen.

Volume instellen

Raak de **Volume +** (10) toets aan om het volume te verhogen of **Volume –** (9) om het volume te verlagen.

Raak de **Volume -** (9) toets aan totdat er geen geluid meer is, om het volume volledig te dempen. Raak de **Volume +** (10) toets aan totdat het volume weer op een hoorbaar niveau is.

Afspeelmodus selecteren

Het product heeft in totaal vier verschillende afspeelmodi: Bluetooth®, AUX IN, Phono en PC-USB.

Als u tussen de verschillende afspeelmodi wilt kiezen, drukt u één keer of meerdere keren op de **Modus toets** (7).

Als er geen kabel op het product is aangesloten, is de vooraf ingestelde modus na het inschakelen altijd Bluetooth®-modus.

Status-LED

Het product heeft een **status-led** (3) aan de voorzijde en leds in de twee **vacuümbuizenversterkers** (2). Voor het aangeven van de desbetreffende afspeelmodus branden de leds in verschillende kleuren:

Led kleurcode	**Modus**
Led knippert rood	Standby-modus
Led brandt rood	AUX-modus
Led knippert groen	Bluetooth®-pairing-modus
Led brandt groen	Bluetooth®-modus
Led brandt paars	Phono-modus
Led brandt blauw	PC-USB-modus

Verbinding via Bluetooth®

Als u met het product naar muziek wilt luisteren vanaf uw speler (bijv. smartphone) via Bluetooth®, moeten de apparaten eerst met elkaar worden verbonden.

1. Schakel de Bluetooth®-functie op uw afspeelapparaat in.
2. Schakel het product in zoals hierboven beschreven. Druk vervolgens één of meerdere keren op de **Modus toets** (7) totdat u de afspeelmodus Bluetooth® hebt geselecteerd.
3. Raak de **Bluetooth® toets** (8) aan op het product om naar de Bluetooth®-pairing-modus te gaan.
4. Laat uw afspeelapparaat zoeken naar Bluetooth®-apparaten. Zie voor meer informatie hierover de handleiding van uw afspeelapparaat. In de lijst van gevonden apparaten moet na het zoeken ook de productnaam **„BS-37"** staan.
5. Selecteer **„BS-37"** in de lijst van gevonden apparaten. Er klinkt een bevestigingssignaal. De apparaten zijn nu met elkaar verbonden en uw product werkt als Bluetooth®-weergaveapparaat. Alle geluiden die gewoonlijk op uw afspeelapparaat/smartphone worden afgespeeld, worden nu weergegeven door het product.
6. Druk nogmaals op de **Bluetooth® toets** (8) om de verbinding weer te verbreken. Er klinkt opnieuw een bevestigingstoon.

Als uw afspeelapparaat al eerder via Bluetooth® op het product aangesloten werd, kunnen de twee apparaten na inschakelen automatisch opnieuw met elkaar worden verbonden.

Verbinding via NFC

Voor een snellere draadloze Bluetooth®-verbinding tussen een extra speler (bijv. smartphone) en het product zonder handmatig in te stellen, beschikt het product bovendien over NFC-technologie (Near Field Communication). Voor de verbinding via NFC gaat u als volgt te werk:

1. Schakel op uw afspeelapparaat de Bluetooth®-functie en NFC in. Zie voor meer informatie hierover de handleiding van uw afspeelapparaat.
2. Schakel het product in zoals hierboven beschreven. Druk vervolgens één of meerdere keren op de **Modus toets** (7) totdat u de afspeelmodus Bluetooth® hebt geselecteerd.
3. Raak de **Bluetooth® toets** (8) aan op het product om naar de Bluetooth®-pairing-modus te gaan.
4. Houd uw afspeelapparaat/smartphone in de buurt (enkele centimeters) van de **NFC-interface** (11) van het product.
5. De smartphone herkent het product en er verschijnt een bericht op het display van de smartphone. Bevestig dit.
6. De apparaten zijn nu met elkaar verbonden en uw product werkt als Bluetooth®-weergaveapparaat.

AUX-modus

U kunt het geluid van een afspeelapparaat (bijv. smartphone, MP3-speler) ook via de **AUX-ingang** (14) van het product weergeven. De verbinding gebeurt hierbij via de meegeleverde **3,5 mm jackplug-kabel** (5) of een soortgelijke kabel. Ga hiervoor als volgt te werk:

1. Schakel het product in zoals hierboven beschreven. Druk vervolgens één of meerdere keren op de **Modus toets** (7) totdat u de AUX-modus hebt geselecteerd.
2. Steek nu een stekker van de **3,5 mm jackplug-kabel** (5) in een bijbehorende bus op uw afspeelapparaat. Steek de andere stekker van de **3,5 mm jackplug-kabel** (5) in de **AUX-ingang** (14) van het product.
3. Bedien nu de audio via uw afspeelapparaat. Het geluid wordt via het product weergegeven.
4. Als u de verbinding weer wilt verbreken, verwijdert u de **3,5 mm jackplug-kabel** (5) uit de **AUX-ingang** (14) van het product.

Phono-modus

U kunt het geluid van een platenspeler met MM-element afspelen via de **Phono-ingang** (15) van het product. De verbinding gebeurt via de meegeleverde **3,5 mm jackplug-kabel** (5) of een soortgelijke kabel. Ga hiervoor als volgt te werk:

1. Schakel het product in zoals hierboven beschreven. Druk vervolgens één of meerdere keren op de **Modus toets** (7) totdat u de Phono-modus hebt geselecteerd.
2. Steek nu een stekker van de **3,5 mm jackplug kabel** (5) in een bijbehorende aansluiting op uw platenspeler. Steek de andere stekker van de **3,5 mm jackplug-kabel** (5) in de **Phono-ingang** (15) van het product.
3. Bedien nu de audio via uw platenspeler. Het geluid wordt via het product weergegeven.
4. Als u de verbinding weer wilt verbreken, verwijdert u de **3,5 mm jackplug-kabel** (5) uit de **Phono-ingang** (15) van het product.

PC-USB-modus

U kunt het geluid van een computer of laptop afspelen via de **PC USB-aansluiting** (13) van het product. De verbinding vindt plaats via een geschikte USB-kabel (niet meegeleverd). Ga hiervoor als volgt te werk:

1. Schakel het product in zoals hierboven beschreven. Druk vervolgens één of meerdere keren op de **Modus toets** (7) totdat u de PC-USB-modus hebt geselecteerd.
2. Steek nu de stekker van een USB-kabel in een overeenkomstige aansluiting op uw computer of laptop. Steek de USB 2.0 B-stekker van de USB-kabel in de **PC USB-aansluiting** (13) van het product. Er hoeft geen extra software geïnstalleerd te worden.
3. Bedien nu de audioweergave via uw computer of laptop. Het geluid wordt via het product weergegeven.
4. Als u de verbinding weer wilt verbreken, verwijdert u de USB-kabel uit de **PC USB-aansluiting** (13) van het product.

FOUTVERHELPING

Het product kan niet worden ingeschakeld

Controleer of het product correct is aangesloten op de meegeleverde netvoeding en of deze is aangesloten op een op juiste wijze geïnstalleerd stopcontact.

Raak de **Standby toets** (6) aan op de geprinte stip aan de schuine achterzijde van de behuizing aan om het apparaat in te schakelen.

Ik kan het product niet via Bluetooth® met mijn smartphone verbinden

Zorg ervoor dat de Bluetooth®-functie is ingeschakeld op uw smartphone, die zich binnen 10 meter van het product bevindt. Zorg er ook voor dat het product zich in de Bluetooth®-pairing-modus bevindt (de Leds en de lampjes in de vacuümbuizenversterker knipperen groen).

Als het product al is aangesloten op een ander apparaat via Bluetooth®, moet u eerst deze verbinding verbreken, hetzij rechtstreeks op uw toestel, hetzij door op de **Bluetooth® toets** (8) op het product te drukken en vervolgens het product weer in de Bluetooth®-pairing-modus te zetten.

Ik kan het product niet via NFC met mijn smartphone verbinden

Zorg ervoor dat uw smartphone over de NFC-functie beschikt en schakel deze eventueel handmatig in. Zorg er ook voor dat uw smartphone niet geblokkeerd is, terwijl u deze via NFC met het product wilt verbinden. Houd de smartphone gedurende ca. 5 seconden direct boven de **NFC-interface** (11) op het product.

Controleer ook of het product in de Bluetooth®-pairing-modus staat (status-Leds en lampjes in de vacuümbuizenversterker knipperen groen).

Houd er rekening mee dat niet alle smartphones de NFC-functie ondersteunen. In dat geval kunt u de Bluetooth®-verbinding handmatig tot stand brengen.

Ik kan ook na meerdere pogingen geen Bluetooth®-verbinding maken met mijn smartphone

Als een verbinding via Bluetooth® niet succesvol is, zelfs na meerdere pogingen, schakelt u het product eerst gedurende ongeveer 3 minuten uit en start het vervolgens opnieuw. Start eventueel ook uw smartphone opnieuw op.

TECHNISCHE GEGEVENS

Artikelnummer	658149
Modelnummer	BS-37
Aansluitingen	1x DC aansluiting 1x USB 2.0 B bus 2x 3,5 mm jackaansluiting
Spanningsvoorziening	12 V ⎓ 3 A
Opgenomen vermogen	37 W (max.)
Bluetooth®-versie	V5.0
Bereik Bluetooth®	ongeveer 10 m
Bluetooth®-frequentiebereik	2,402 – 2,480 GHz
Afgestraald maximaal zendvermogen	1,59 dBm
Luidsprekervermogen (totaal) Versterker vermogen Subwoofer vermogen	37 W RMS, 4 Ω 2x 6 W RMS (links/rechts) 1x 25 W RMS
Gevoeligheid	≤ 775 mV
Signaal/ruisverhouding (SNR)	≥ 80 dB
Vervorming (THD)	≤ 1 %
Audiofrequentie	58 – 20000 Hz
Afmetingen (BxHxD)	382 x 192 x 133 mm
Kleur	Wit
Gewicht	3000 g

TECHNISCHE GEGEVENS NETADAPTER

Aansluiting	1x netstekker (Euro type C) 1x DC stekker
Kabellengte	1,50 m
Voedingsspanning	100 – 240 V ~, 50/60 Hz
Uitgangsspanning	12,0 V DC
Uitgangsstroom	3,0 A
Outputvermogen	36,0 W
Gemiddelde efficiëntie tijdens het bedrijf	89,3 %
Efficiëntie bij lage belastingen (10 %)	87,6 %
Opgenomen vermogen bij nullast	0,07 W
Beschermingsklasse	II

ONDERHOUD & REINIGING

⚠ *WAARSCHUWING!*

STROOMSLAGGEVAAR!

Trek altijd eerst de voedingsstekker uit het stopcontact voordat u het product schoonmaakt.

ⓘ *OPMERKING:*

KORTSLUITINGSGEVAAR!

Als er water of een andere vloeistof in de behuizing binnendringt, kan er kortsluiting ontstaan.

- Dompel het product nooit onder in water of een andere vloeistof.
- Zorg ervoor dat er geen water of andere vloeistoffen in de behuizing binnendringen.

ⓘ *OPMERKING:*

RISICO OP SCHADE!

Door een ondeskundige omgang met het product kan dit beschadigd raken.

- Gebruik geen agressieve reinigingsmiddelen, borstels met metalen of nylon haren of scherpe of metalen voorwerpen, zoals messen, harde spatels en dergelijke om het product schoon te maken. Hierdoor kunnen de oppervlakten beschadigd raken.
- Trek voordat u het product schoonmaakt altijd de stekker uit het stopcontact.
- Reinig het product met een schone, droge doek.
- Gebruik bij hardnekkige verontreinigingen op het product een licht bevochtigde doek en eventueel een beetje mild afwasmiddel.
- Laat alle onderdelen daarna helemaal drogen.

Opbergen

Zorg ervoor dat alle onderdelen volkomen droog zijn voordat u ze opbergt.

- Bewaar het product steeds op een droge plek.
- Sla het product ontoegankelijk voor kinderen en veilig afgesloten op, bij een temperatuur van minimaal 5 °C en maximaal 20 °C (kamertemperatuur).

Vereenvoudigde Conformiteitsverklaring volgens RED-richtlijnen

CE Schwaiger GmbH verklaart hierbij dat het beschreven type radioapparatuur voldoet aan Richtlijn 2014/53/EU en aan de overige richtlijnen die op het product van toepassing zijn. De volledige tekst van de EU-conformiteitsverklaring is beschikbaar op volgend Internetadres: http://download.schwaiger.de

Afvalverwerking

Elektrische en elektronische toestellen alsook accu's mogen niet met het huishoudelijk afval verwerkt worden. De verbruiker is wettelijk verplicht, elektrische en elektronische toestellen alsook accu's bij het einde van hun levensduur terug te bezorgen aan de daarvoor ingerichte, publieke inzamelplaatsen of aan de verkoopplaatsen. Bijzonderheden hierover worden geregeld door de respectievelijke nationale wetgeving. Het symbool op het product, de bedieningshandleiding resp. de verpakking verwijst naar deze bestemming.

Uitsluiting van aansprakelijkheid

Schwaiger GmbH aanvaardt geen enkele aansprakelijkheid en garantie voor schade die resulteert uit ondeskundige installatie of montage alsook ondeskundig gebruik van het product of een niet naleven van de veiligheidsinstructies.

Fabrikanteninformatie

Geachte klant, indien u technisch advies nodig heeft en uw vakhandelaar u niet kann helpen, gelieve onze technische ondersteuning te contacteren.

Garantie

De garantieperiode begint bij de aankoop van het product. Dit tijdstip kunt u bewijzen met het aankoopbewijs (kassabon, factuur, leveringsnota e.a.). Bewaar deze documenten zorgvuldig. Onze garantieprestaties stemmen overeen met onze op het tijdstip van de aankoop geldende garantievoorwaarden.

Kantooruren (Technische ondersteuning in het Duits)

Maandag tot vrijdag: 08:00 - 17:00 uur

OGÓLNE

Przeczytać i zachować instrukcję obsługi.

Serdeczne gratulacje i podziękowania za zakup tego produktu Schwaiger. Niniejsza instrukcja obsługi powinna pomóc ci w korzystaniu i obsłudze niniejszego produktu.

Należy dokładnie przeczytać instrukcję obsługi. W trakcie całego okresu użytkowania produktu należy przechowywać instrukcję i przekazywać ją kolejnym użytkownikom lub właścicielom. Sprawdzić, czy zawartość jest kompletna i upewnić się, że nie ma żadnych nieprawidłowych ani uszkodzonych części.

Używanie zgodne z przeznaczeniem

Produkt został przeznaczony wyłącznie do odtwarzania sygnałów dźwiękowych, które są odtwarzane bezprzewodowo poprzez Bluetooth® z urządzenia źródłowego lub transmitowanych poprzez złącze AUX, USB lub słuchawkowe.

Produkt jest przeznaczony wyłącznie do użytku prywatnego i nie nadaje się do użytku komercyjnego.

Produkt należy użytkować wyłącznie w sposób opisany w niniejszej instrukcji obsługi. Każde inne użycie jest uważane za niewłaściwe i może spowodować uszkodzenie mienia.

ZAWARTOŚĆ OPAKOWANIA

Przegląd urządzenia

A) Widok z przodu

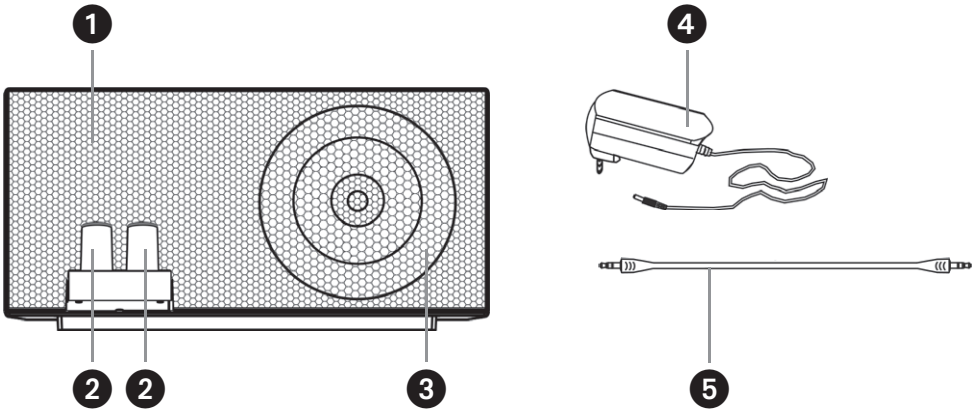

B) Widok z tyłu

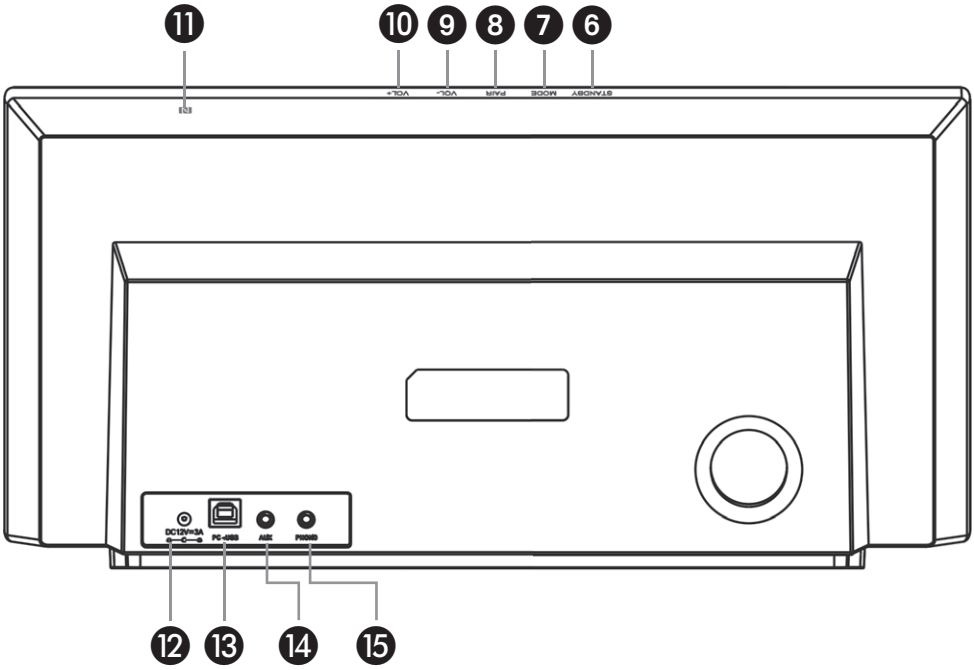

PRZYCISKI I ELEMENTY

1	Zestaw głośnikowy Hi-Fi
2	Wzmacniacz próżniowy
3	Dioda LED statusu
4	Zasilacz
5	Kabel jack 3,5 mm

6	Przycisk Standby
7	Przycisk trybu
8	Przycisk Bluetooth®
9	Głośność -
10	Głośność +
11	Interfejs NFC
12	Gniazdo DC
13	Gniazdo PC USB
14	Wejście AUX
15	Wejście słuchawkowe

OGÓLNE WSKAZÓWKI DOTYCZĄCE BEZPIECZEŃSTWA I OSTRZEŻENIA

⚠ *OSTRZEŻENIE! NIEBEZPIECZEŃSTWO PORAŻENIA PRĄDEM!*

Wadliwa instalacja elektryczna lub zbyt wysokie napięcie sieciowe mogą spowodować porażenie prądem elektrycznym.

- Z produktu nie należy korzystać, gdy nosi on widoczne ślady uszkodzeń lub przewód sieciowy jest wadliwy.
- Każdorazowo przed przystąpieniem do użycia produktu trzeba się upewnić, że jest on w nienagannym stanie. Uszkodzone urządzenia elektryczne oraz zgięte przewody sieciowe lub pozbawione izolacji druty zwiększają ryzyko porażenia prądem elektrycznym.
- Nie otwierać obudowy samodzielnie, lecz powierzyć naprawę wykwalifikowanemu personelowi. W tym celu należy skontaktować się z profesjonalnym warsztatem. Samodzielnie przeprowadzanie napraw, nieprofesjonalne podłączenie lub nieprawidłowa obsługa skutkują wyłączeniem możliwości dochodzenia roszczeń z tytułu rękojmi i gwarancji.
- Nie rozbierać produktu na części. Niewłaściwa ingerencja w urządzenie może spowodować porażenie prądem elektrycznym i nieprawidłowe działanie.
- Do napraw wykorzystywać wolno jedynie części zgodne z pierwotnymi danymi urządzenia. W niniejszym produkcie zamontowano części elektryczne i mechaniczne niezbędne do ochrony przed źródłami niebezpieczeństwa.
- Nigdy nie zanurzać produktu w wodzie.
- Nigdy nie dotykać produktu ani przewodu przyłączeniowego bądź wtyczki sieciowej mokrymi dłońmi.
- Nigdy nie wyciągać wtyczki sieciowej z gniazda, pociągając za przewód przyłączeniowy, lecz chwytać zawsze samą wtyczkę sieciową.
- Trzymać produkt z dala od źródeł otwartego ognia i gorących powierzchni.
- Umieścić produkt oraz przewód przyłączeniowy w taki sposób, aby wykluczyć możliwość potknięcia się o nie.
- Nie zginać przewodu przyłączeniowego ani nie umieszczać go na ostrych krawędziach.
- Nigdy nie korzystać z produktu w pomieszczeniach o dużej wilgotności lub podczas deszczu.
- Nie wystawiać produktu na działanie deszczu ani ekstremalnych warunków atmosferycznych, takich jak np. ujemne lub nadmiernie wysokie temperatury czy też grad.
- Nie narażać produktu na potencjalne niebezpieczeństwo wpadnięcia do wody.
- Gdy urządzenie elektryczne wpadnie do wody, nigdy nie należy po nie sięgać.
- Uważać, aby do wnętrza produktu nie przedostał się jakikolwiek płyn, a w razie potrzeby przed ponownym uruchomieniem dokładnie go osuszyć.
- Uważać, aby dzieci nie wkładały do wnętrza produktu żadnych przedmiotów.
- W przypadku, gdy produkt nie jest użytkowany, na czas czyszczenia lub w razie wystąpienia usterki należy go wyłączyć i wyciągnąć wtyczkę sieciową.
- Trzymać urządzenie w odległości co najmniej 20 cm od rozruszników serca i innych urządzeń medycznych. Fale radiowe mogą wpływać na działanie rozruszników serca i innych urządzeń medycznych.

⚠ *OSTRZEŻENIE!*

Zagrożenia dla dzieci i osób o ograniczonej sprawności fizycznej, zmysłowej lub umysłowej (na przykład częściowo niepełnosprawnych, starszych osób z ograniczeniem sprawności fizycznej i umysłowej) albo brakiem doświadczenia i wiedzy (na przykład starsze dzieci).

- Ten produkt może być użytkowany przez dzieci od 8. roku życia oraz przez osoby o ograniczonych zdolnościach fizycznych, sensorycznych lub umysłowych, a także osoby nieposiadające doświadczenia i wiedzy, pod warunkiem, że będą objęte nadzorem lub zostały poinstruowane w zakresie bezpiecznej obsługi produktu oraz potencjalnych niebezpieczeństw z niej wynikających. Produkt nie jest zabawką. Czyszczenia i konserwacji nie wolno powierzać dzieciom pozostawionym bez nadzoru.
- Produkt oraz przewód przyłączeniowy przechowywać z dala od dzieci poniżej 8. roku życia.
- Podczas eksploatacji nie pozostawiać produktu bez nadzoru.
- Folia opakowaniowa nie jest zabawką. Zabawa nią grozi zaplątaniem i uduszeniem.

⚠ *OSTRZEŻENIE! NIEBEZPIECZEŃSTWO POŻARU!*

Niewłaściwe obchodzenie się z urządzeniem może spowodować wybuch lub pożar.

- Produkt trzymać z dala od wody i innych płynów, a także otwartego ognia i gorących powierzchni.
- Nie osłaniać go przedmiotami ani elementami odzieży.
- Zapewnić wystarczającą wentylację produktu. Zachować odległość co najmniej 5 cm od tylnej ściany urządzenia i co najmniej 1 cm z obu stron od ścian lub innych przedmiotów.
- Na produkcie ani w jego pobliżu nie umieszczać otwartych źródeł ognia, takich jak na przykład palące się świece.
- Zachować co najmniej 5 cm odstępu od łatwopalnych materiałów.

⚠ *UWAGA! NIEBEZPIECZEŃSTWO OBRAŻEŃ CIAŁA!*

Długotrwałe słuchanie muzyki o wysokim poziomie głośności może spowodować uszkodzenie słuchu.

- Aby uniknąć dolegliwości zdrowotnych, należy unikać słuchania muzyki o wysokim poziomie głośności przez dłuższy czas.
- W przypadku wysokiej głośności zawsze zachowywać odpowiednią odległość od produktu i nigdy nie przystawiać uszu bezpośrednio do głośnika.

ⓘ *UWAGA: NIEBEZPIECZEŃSTWO USZKODZENIA!*

Niewłaściwa obsługa produktu może spowodować jego uszkodzenie.

- Aby zapobiec upadkowi produktu, należy umieścić go i obsługiwać na łatwo dostępnej, płaskiej, suchej, odpornej na wysokie temperatury, pozbawionej drgań i wystarczająco stabilnej powierzchni. Nie umieszczać produktu na krawędzi ani na brzegu podłoża
- Nigdy nie umieszczać produktu na gorących powierzchniach, takich jak np. Płyty grzewcze, ani w ich pobliżu.
- Produkt nie może mieć styczności z gorącymi częściami.
- Gniazdo musi się znajdować w pobliżu produktu i być łatwo dostępne.
- Wszystkie podłączane do produktu urządzenia multimedialne muszą spełniać wymagania dyrektywy niskonapięciowej.
- Na czas burzy lub w przypadku dłuższych przerw w eksploatacji odłączać produkt od sieci.
- Nigdy nie wystawiać urządzenia na działanie wysokich temperatur (grzejnik itp.) lub warunków pogodowych (deszcz itp.).
- Nie wlewać do niego płynów.
- W celu oczyszczenia produktu nigdy nie zanurzać go w wodzie i nie używać myjek parowych. W przeciwnym razie produkt może ulec uszkodzeniu.
- Z produktu nie należy korzystać, jeżeli jego części wykonane z tworzywa sztucznego mają pęknięcia lub rysy albo uległy odkształceniom. Uszkodzone elementy wymieniać jedynie na odpowiednie, oryginalne części zamienne.

SZCZEGÓŁOWE WSKAZÓWKI DOTYCZĄCE OBSŁUGI

Sprawdź produkt i zakres dostawy

Niebezpieczeństwo uszkodzenia!

Nieostrożne otwarcie opakowania ostrym nożem lub innym ostro zakończonym przedmiotem może spowodować szybkie uszkodzenie produktu.

Zachowaj szczególną ostrożność przy otwieraniu.

1. Wyjąć produkt z opakowania.
2. Sprawdź, czy dostawa jest kompletna.
3. Sprawdź, czy produkt lub jego poszczególne części nie są uszkodzone. W takim przypadku nie należy stosować produktu.
4. Skontaktuj się z infolinią lub adresem e-mail podanym w niniejszej instrukcji obsługi.

Proszę zwrócić uwagę, że produkt nie posiada mechanicznych przycisków, lecz jest sterowany poprzez czułe na dotyk przyciski na obudowie. W celu zasterowania niżej opisanych funkcji, dotknąć dane przyciski nie na górze w miejscu napisu, lecz przy nadrukowanej kropce przy skośnej części z tyłu obudowy.

Podłączanie zasilacza

UWAGA:

NIEBEZPIECZEŃSTWO USZKODZENIA!

Produkt należy podłączać wyłącznie do uziemionych gniazd (100–240 V AC, 50/60 Hz). W razie wątpliwości dotyczących zasilania prądem w miejscu ustawienia należy skontaktować się z dostawcą energii.

1. Postawić produkt na suchej, poziomej i odpornej na upał powierzchni.
2. W pełni rozwinąć kabel **zasilacza** (4).
3. Wetknąć wtyk DC **zasilacza** (4) do **gniazda DC** (12) z tyłu produktu.
4. Wtyczkę sieciową wetknąć w łatwo dostępne i przepisowo zainstalowane gniazdo wtykowe (styk ochronny typ F CEE 7/4 lub Euro typ C CEE 7/17).

Zestaw głośnikowy Hi-Fi (1) jest teraz zasilany prądem i gotowy do pracy.

Włączanie/wyłączanie produktu

- W celu włączenia produktu należy wcisnąć **przycisk Standby** (6) w górnej części produktu
- W celu wyłączenia produktu należy ponownie wcisnąć **przycisk Standby** (6).

Regulowanie głośności

Dotknąć przycisk **Głośność +** (10), aby zwiększyć poziom głośności lub **Głośność –** (9), aby zmniejszyć głośność.

Aby całkowicie wyciszyć głośność, dotykać przycisk **Głośność -** (9) tak długo, aż przestanie być słyszalny dźwięk. Aby przywrócić dźwięk, dotykać przycisk **Głośność +** (10), aż głośność uzyska słyszalny poziom.

Wybór trybu odtwarzania

Produkt posiada łącznie cztery różne tryby odtwarzania: Bluetooth®, AUX IN, wejście słuchawkowe, a także PC-USB.

Aby wybierać poszczególne tryby odtwarzania, dotknąć raz lub kilkakrotnie **przycisk trybu** (7).

O ile do produktu nie jest podłączony żaden kabel, to wstępnie ustawionym trybem po włączeniu jest zawsze tryb Bluetooth®.

Dioda LED statusu

Produkt posiada **diodę LED stanu** (3) z przodu oraz diody LED w obydwu **wzmacniaczach próżniowych** (2). W celu wskazania danego trybu odtwarzania, diody LED świecą w różnych kolorach:

Kod kolorów LED	**Tryb**
Miganie na czerwono	Tryb uśpienia
Świeci na czerwono	Tryb AUX
Zielony migający	Tryb parowania Bluetooth®
Świeci na zielono	Tryb Bluetooth®
Świeci na liliowo	Tryb słuchawkowy
Świeci na niebiesko	Tryb PC USB

Połączenie przez Bluetooth®

W celu emisji przez produkt dźwięku z Państwa odtwarzacza (np. smartfone) przez Bluetooth®, konieczne jest wcześniejsze sparowanie urządzeń.

1. Proszę włączyć w Państwa urządzeniu odtwarzającym funkcję Bluetooth®.
2. Włączyć produkt zgodnie z powyższym opisem. Następnie wcisnąć raz lub kilkakrotnie **przycisk trybu** (7), aż zostanie wybrany tryb odtwarzania Bluetooth®.
3. Dotknąć **przycisk Bluetooth®** (8) na produkcie, aby przejść do trybu parowania Bluetooth®.
4. Proszę na Państwa urządzeniu odtwarzającym/ smartfone przeszukiwać urządzenia Bluetooth®. Więcej informacji na ten temat znaleźć można w instrukcji obsługi urządzenia odtwarzającego. Po wyszukiwaniu na liście znalezionych urządzeń powinien znajdować się także produkt **„BS-37"**.
5. Wybrać **„BS-37"** z listy znalezionych urządzeń. Na produkcie rozbrzmi sygnał dźwiękowy w celu potwierdzenia. Tym samym połączenie zostało nawiązane i Państwa produkt pracuje teraz jako odtwarzacz Bluetooth®. Wszystkie dźwięki, które byłyby odtwarzane przez Państwa urządzenie odtwarzające, będą teraz odtwarzane przez produkt.
6. W celu zerwania połączenia, ponownie dotknąć **przycisk Bluetooth®** (8). Ponownie rozbrzmiewa dźwięk zatwierdzający.

Jeśli urządzenie źródłowe zostało już połączone z produktem poprzez Bluetooth®, wówczas obydwa urządzenia po ponownym włączeniu mogą się automatycznie ponownie połączyć ze sobą.

Połączenie poprzez NFC

W celu szybszego łączenia bezprzewodowego Bluetooth® pomiędzy urządzeniem odtwarzającym (np. smartfon) a produktem bez ręcznej konfiguracji produkt posiada dodatkowo technologię NFC (Near Field Communication). W celu połączenia poprzez NFC postępować w następujący sposób:

1. Proszę włączyć w Państwa urządzeniu odtwarzającym funkcję Bluetooth® i NFC. Więcej informacji na ten temat znaleźć można w instrukcji obsługi urządzenia odtwarzającego.
2. Włączyć produkt zgodnie z powyższym opisem. Następnie wcisnąć raz lub kilkakrotnie **przycisk trybu** (7), aż zostanie wybrany tryb odtwarzania Bluetooth®.
3. Dotknąć **przycisk Bluetooth®** (8) na produkcie, aby przejść do trybu parowania Bluetooth®.
4. Przytrzymać urządzenie odtwarzające/smartfon w pobliżu (kilka centymetrów) **interfejsu NFC** (11) produktu.
5. Smarfon rozpoznaje produkt i na wyświetlaczu smartfona pojawia się komunikat. Zatwierdzić go.
6. Tym samym połączenie zostało nawiązane i Państwa produkt pracuje teraz jako odtwarzacz Bluetooth®.

Tryb AUX

Dźwięk z urządzenia źródłowego (np. smartfon, odtwarzacz MP3) można odtwarzać także poprzez **wejście AUX** (14). Połączenie następuje przy tym poprzez zawarty w zakresie dostawy **kabel jack 3,5 mm** (5) lub podobny kabel. W tym celu należy postępować zgodnie z następującymi krokami:

1. Włączyć produkt zgodnie z powyższym opisem. Następnie wcisnąć raz lub kilkakrotnie **przycisk trybu** (7), aż zostanie wybrany tryb AUX.
2. Wetknąć teraz wtyk **kabla typu jack 3,5 mm** (5) w odpowiednie gniazdo urządzenia źródłowego. Drugi wtyk **kabla typu jack 3,5 mm** (5) wetknąć w **wejście AUX** (14) produktu.
3. Teraz odtwarzaniem dźwięku należy sterować z urządzenia źródłowego. Dźwięk będzie odtwarzany poprzez produkt.
4. W celu rozłączenia, należy usunąć **kabel typu jack 3,5 mm** (5) z **wejścia AUX** (14) produktu.

Tryb słuchawkowy

Można odtwarzać dźwięk gramofonu adapterem MM poprzez **wejście słuchawkowe** (15) produktu. Połączenie następuje przy tym poprzez zawarty w zakresie dostawy **kabel jack 3,5 mm** (5) lub podobny kabel. W tym celu należy postępować zgodnie z następującymi krokami:

1. Włączyć produkt zgodnie z powyższym opisem. Następnie wcisnąć raz lub kilkakrotnie **przycisk trybu** (7), aż do wybrania trybu słuchawkowego.
2. Wetknąć teraz wtyk **kabla typu jack 3,5 mm** (5) w odpowiednie gniazdo gramofonu. Drugi wtyk **kabla typu jack 3,5 mm** (5) wetknąć w **wejście słuchawkowe** (15) produktu.
3. Teraz odtwarzaniem dźwięku należy sterować z gramofonu. Dźwięk będzie odtwarzany poprzez produkt.
4. W celu rozłączenia, należy usunąć **kabel typu jack 3,5 mm** (5) z **wejścia słuchawkowego** (15) produktu.

Tryb PC USB

Można odtwarzać dźwięk komputera lub laptopa poprzez **gniazdo PC USB** (13) produktu. Połączenie odbywa się przez odpowiedni kabel USB (nie zawarty w zakresie dostawy). W tym celu należy postępować zgodnie z następującymi krokami:

1. Włączyć produkt zgodnie z powyższym opisem. Następnie wcisnąć raz lub kilkakrotnie **przycisk trybu** (7), aż zostanie wybrany tryb odtwarzania PC USB.
2. Wetknąć teraz wtyk kabla USB w odpowiednie gniazdo w komputerze lub laptopie. Wetknąć wtyk USB 2.0 B kabla USB w **gniazdo PC USB** (13) produktu. Nie jest konieczne żadne dodatkowe oprogramowanie instalacyjne.
3. Teraz odtwarzaniem dźwięku należy sterować z komputera lub laptopa. Dźwięk będzie odtwarzany poprzez produkt.
4. W celu rozłączenia, należy usunąć kabel USB z **gniazda PC USB** (13) produktu.

ROZWIĄZYWANIE PROBLEMÓW

Nie można włączyć produktu

Upewnić się, że produkt jest prawidłowo połączony z dostarczonym zasilaczem sieciowym oraz że jest on prawidłowo podłączony do zainstalowanego gniazdka wtykowego.

W celu włączenia dotknąć **przycisk Standby** (6) przy nadrukowanej kropce przy skośnej części z tyłu obudowy.

Nie mogę podłączyć produktu poprzez Bluetooth® z moim smartfonem

Sprawdzić, czy funkcja Bluetooth® jest włączona na smartfonie oraz czy nie znajduje się dalej niż 10 m od produktu. Poza tym zwrócić uwagę, że produkt znajduje się w trybie parowania Bluetooth® (dioda stanu LED i światełka na wzmacniaczu próżniowym migają na zielono).

O ile produkt jest już połączony z innym urządzeniem poprzez Bluetooth®, najpierw rozłączyć to połączenie, albo bezpośrednio na urządzenie bądź wciskając **przycisk Bluetooth®** (8) na produkcie i ponownie przełączyć urządzenie w tryb parowania Bluetooth®.

Nie mogę podłączyć mojego produktu poprzez NFC z moim smartfonem

Upewnić się, że smartfon obsługuje funkcję NFC i ewentualnie włączyć ją ręcznie. Poza tym sprawdzić, czy smartfon nie jest zablokowany podczas próby jego połączenia poprzez NFC z produktem. Przytrzymać smartfon przez ok. 5 sekund bezpośrednio nad **złączem NFC** (11) przy produkcie.

Poza tym sprawdzić, czy produkt znajduje się w trybie parowania Bluetooth® (dioda stanu LED i światełka na wzmacniaczu próżniowym migają na zielono).

Proszę zwrócić uwagę, że ewentualnie nie wszystkie smartfony obsługują funkcję NFC. W takim przypadku ręcznie nawiązać połączenie Bluetooth®.

Nie mogą nawiązać połączenia Bluetooth® z moim smartfonem nawet po kilkukrotnych próbach

O ile po kilku próbach połączenie Bluetooth® nie jest skuteczne, należy wyłączyć produkt na ok. 3 minuty, a następnie włączyć ponownie. Ewentualnie proszę również ponownie uruchomić smartfon.

DANE TECHNICZNE

Numer artykułu	658149
Numer modelu	BS-37
Przyłącza	1x gniazdo DC 1 x gniazdo USB 2.0 B 2x gniazdo jack 3,5 mm
Zasilanie	12 V ⎓ 3 A
Pobór mocy	37 W (maks.)
Wersja Bluetooth®	V5.0
Zasięg Bluetooth®	ok. 10 m
Zakres częstotliwości Bluetooth®	2,402 – 2,480 GHz
Maksymalna emitowana moc nadawania	1,59 dBm
Moc głośników (łączna) Moc wzmacniacza Moc subwoofera	37 W RMS, 4 Ω x 6 W RMS (lewy/prawy) 1x 25 W RMS
Czułość	≤ 775 mV
Stosunek sygnału do szumu (SNR)	≥ 80 dB
Zniekształcenia (THD)	≤ 1 %
Częstotliwość audio	58 – 20000 Hz
Wymiary (szer. x wys. x gł.)	382 x 192 x 133 mm
Kolor	Biała
Masa	3000 g

DANE TECHNICZNE ZASILACZ

Złącze	1x wtyczka zasilania (Euro typ C) 1x wtyczka DC
Długość przewodu zasilającego	1,50 m
Napięcie zasilania	100 – 240 V ~, 50/60 Hz
Napięcie wyjściowe	12,0 V DC
Prąd wyjściowy	3,0 A
Moc wyjściowa	36,0 W
Średnia sprawność podczas pracy	89,3 %
Sprawność przy niewielkim obciążeniu (10 %)	87,6 %
Pobór mocy przy braku obciążenia	0,07 W
Klasa ochronności	II

KONSERWACJA I CZYSZCZENIE

⚠ *OSTRZEŻENIE!*

NIEBEZPIECZEŃSTWO PORAŻENIA PRĄDEM!

Przed przystąpieniem do czyszczenia produktu należy najpierw wyjąć wtyczkę sieciową.

UWAGA:
NIEBEZPIECZEŃSTWO ZWARCIA!

Wnikająca do obudowy woda lub inne ciecze mogą spowodować zwarcie.

- Nigdy nie zanurzać produktu w wodzie ani w innych cieczach.
- Uważać, aby do obudowy nie przedostała się woda lub inne ciecze.

UWAGA: NIEBEZPIECZEŃSTWO USZKODZENIA!

Niewłaściwa obsługa produktu może spowodować jego uszkodzenie.

- Nie stosować agresywnych środków czyszczących, szczotek z metalowym lub nylonowym włosiem ani ostrych lub metalowych przedmiotów do czyszczenia, takich jak noże, ostre szpatułki itp. Mogą bowiem spowodować uszkodzenie powierzchni.
- Przed przystąpieniem do czyszczenia produktu wyciągnąć wtyczkę sieciową.
- Czyścić produkt miękką, suchą ściereczką.
- Razie uporczywych zanieczyszczeń produktu użyć lekko zwilżonej ściereczki i ew. niewielkiej ilości łagodnego płynu do mycia naczyń.
- Następnie pozostawić wszystkie części do pełnego wyschnięcia.

Przechowywanie

Przed odłożeniem do przechowywania wszystkie części muszą być całkowicie wyschnięte.

- Produkt należy zawsze przechowywać w suchym miejscu.
- Przechowywać produkt w miejscu niedostępnym dla dzieci, bezpiecznie zamknięty i w temperaturze od 5 do 20°C (temperatura pokojowa).

Uproszczona deklaracja zgodności zgodnie z dyrektywami RED

CE Firma Schwaiger GmbH deklaruje niniejszym, że opisywany typ urządzenia radiowego jest zgodny z dyrektywą 2014/53/UE oraz pozostałymi dyrektywami dotyczącymi tego produktu. Pełna deklaracja zgodności UE jest dostępna online pod tym adresem: http://download.schwaiger.de

Utylizacja

Nie usuwać baterii ani urządzeń elektrycznych i elektronicznych ze zwykłymi odpadami z gospodarstwa domowego. Użytkownik jest zobowiązany przez prawo do oddawania zużytych urządzeń elektrycznych i elektronicznych oraz baterii do punktu sprzedaży lub publicznych punktów zbiórki, specjalnie zorganizowanych w tym celu. Szczegóły utylizacji są regulowane przez przepisy w kraju użytkowania. Ten symbol na produkcie, instrukcji obsługi lub opakowaniu wskazuje na ten wymóg prawny.

Wykluczenie odpowiedzialności

Schwaiger GmbH nie ponosi odpowiedzialności ani nie udziela gwarancji na uszkodzenia wynikające z niewłaściwej instalacji lub montażu oraz nieodpowiedniego użytkowania produktu lub nieprzestrzegania wskazówek bezpieczeństwa.

Informacja producenta

Szanowny Kliencie, jeżeli potrzebne są porady techniczne, a sprzedawca nie jest w stanie pomóc, należy skontaktować się z naszym działem wsparcia technicznego.

Gwarancja

Okres gwarancji rozpoczyna się od zakupu produktu. Poświadczenie tego terminu jest możliwe poprzez dowód zakupu (paragon, fakturę, dowód dostawy itp.). Należy starannie przechowywać te dokumenty. Nasze świadczenia gwarancyjne wynikają z warunków gwarancji obowiązujących w momencie zakupu.

Godziny pracy (Pomoc techniczna w języku polskim)

poniedziałku do piątku: godz. 08:00 - 17:00

SERVICEKARTE

SCHWAIGER®

Abwicklungsformular für defekte Geräte.

Bitte diesen Abschnitt abtrennen und dem defekten Gerät beilegen!

Absender **Bitte Blockschrift in GROSSBUCHSTABEN**

Name

Vorname

Straße

PLZ und Ort

Telefon mit Vorwahl

Model: 658149

Unterschrift des Käufers

Service-Adresse:
Schwaiger GmbH
Würzburger Straße 17
90579 Langenzenn

Service-Hotline:
+49 9101 702-299

Internet & Email:
www.schwaiger.de
info@schwaiger.de

Fehlerangabe:

Bitte beachten:

- Die Garantie und Gewährleistung für Ihr Gerät beträgt 24 Monate ab dem Kaufdatum. Bewahren Sie deshalb bitte Ihren Kaufbeleg und die Originalverpackung auf. Sollten Sie im Servicefall keine ausreichende Transportverpackung haben, kann Ihnen diese kostenpflichtig zugesendet werden. Bei jeder Einsendung ist die Servicekarte vollständig ausgefüllt mit beizulegen.
- Die Garantie und Gewährleistung bezieht sich nur auf solche Mängel, die auf Herstellungs- oder Materialfehler zurückzuführen sind.
- Für Schäden aufgrund unsachgemäßer Handhabung oder unsachgemäßen Eingriffs sowie für Schäden verursacht durch Blitzeinschlag, Überspannung, Stromausfall, Brand oder andere natürliche Katastrophen kann keine Garantie oder Gewährleistung übernommen werden. Soll dennoch eine Reparatur des Gerätes durchgeführt werden, so erhalten Sie einen Kostenvoranschlag.
- Die Garantie und Gewährleistung erlischt, wenn das Produkt von einer unbefugten Person verändert oder repariert wurde, die Seriennummer des Produktes geändert oder enfernt wurde, das Produkt außerhalb des Bereiches seines vorgesehenen Verwendungszweckes verwendet wurde/wird oder mit Ablauf der Gewährleistungsfrist.
- Im Rahmen der Gewährleistung behalten wir uns das Recht vor, das Gerät zu reparieren oder gegen ein vergleichbares Gerät auszutauschen.
- Bei technischen Problemen wenden Sie sich bitte zunächst an unsere Service-Hotline. In den meisten Fällen kann hier das Problem bereits gelöst werden.

658149

SCHWAIGER®

Scannen Sie diesen QR-Code, dann gelangen Sie direkt zum Downloadbereich, wo Sie die aktuelle Bedienungsanleitung finden.

www.schwaiger.de > Service > Downloadbereich

Weitere Informationen zum Produkt finden Sie im Internet auf www.schwaiger.de unter der Artikelnummer des Produktes.

HOTLINE
+49 (09101) 702-299

Anschrift
Schwaiger GmbH
Würzburger Straße 17
90579 Langenzenn

info@schwaiger.de
www.schwaiger.de

Irrtümer, Abweichungen und Änderungen bei den technischen Angaben und Abbildungen vorbehalten.